# COOPDECH™ QinPot™

CQR10-Y-EU CQD10-H-EU
CQR10-P-EU CQD10-G-EU
CQR10-G-EU
CQR10-B-EU

"Disposable Suction Container With Pressure Controller"

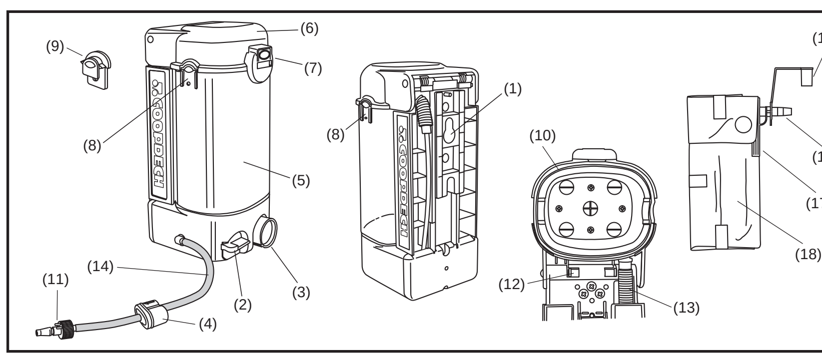


## EN Instruction for use

**Warnings**
1. Never reuse the Liner. Its reuse may cause performance degradation.
2. Do not use the unit to vacuum up organic solvents such as alcohol.
3. In cases when you find the suction Liner bag ripped or torn during the use of this device, do not open the Lid of the Canister or expose the Liner. Immediately discard the product accordingly with local hygiene & disposal procedures.
4. Please do not use this product before receiving the proper training.

**Precautions**
1. Never use this product if any damage is observed on the main body or the Liner.
2. Put the Liner's Adaptor cap securely onto the Adaptor after use.
3. Vacuuming pressure will never exceed the ability of the suction source on the wall.
4. The Pressure controller has a lock mechanism. Pull out the Pressure controller one step to adjust the suction pressure.
5. Securely mount the main body to a hook on the wall.
6. If you sense anything abnormal during use, stop use immediately.
7. Never remove the Liner tape.
8. Stop suction before the waste fluid in the Liner reaches a level of 1000 mL.
9. If suction stops due to the actuation of the overflow stopper built inside the Port cap, do not leave the unit in that condition. Promptly replace the Liner with a new one and dispose of the old one.
10. Treat the Liner according to local hygiene procedure after use.
11. Always put on protective gear (rubber gloves, mask, goggles, etc.).
12. Never disassemble or modify this product except for maintenance.
13. Never sterilize or disinfect the main body and the Liner.
14. When disposing of the main body, dispose of it in accordance with local hygiene procedure.
15. Prepare a pipe connector which adapts the connecting end sized Outer Diameter:φ6.5mm to φ8.5mm.
16. Before using, check the product and the tubes to find if there is any damage or significant deterioration, then confirm the connection and operation status.
17. Only single suction, NOT parallel or simultaneous suction, will be allowed by using single medical gas pipeline equipment.
18. Close the lid and do not make the packing protrude out.
19. If suction is not required, be sure to turn the On-Off lever clockwise to turn it off.
20. Do not use as an aspirator for blood collection.
21. Do not apply excessive force when removing tubes.
22. Ask a specialist for repairing if the device is broken, and please use our genuine parts when changing the consumables.
23. Do not use organic solvents such as alcohol when cleaning.
24. To decide the suction pressure, you should take account the surgical procedure, surgical site, object size, patient's physique and age, user's experience and techniques.
25. Do not connect to any other suction source other than the medical gas piping equipment.
26. Do not apply suction directly to the patient with suction tube, always perform suction via suction tube with appropriate tip tool.
27. Please report any device related serious incident that has occurred to the manufacturer and the competent authority of the Member State where you live.

**Performance**
Suction pressure adjustment range: 0 to -60 kPa (Maximum suction pressure in an emergency: -80 kPa)
When the Pressure controller is turned to the right, it will stop when it hits the rotation stopper at -60 kPa. However, the Pressure controller can be turned 60˚ past the rotation stopper if you keep turning it to the right from that point. This feature is provided for use in an emergency to remove clogging, in the unlikely event that the suction tube becomes clogged with tissue or other matter.
Indicator accuracy: ±10% of the set pressure
Waste fluid reservoir capacity: 1000 mL
**Recommended suction source ability**
Maximum flow rate of the terminal: ≥40L/min (0˚C, 1 atm)
Suction pressure: -40 kPa to -60 kPa
**Recommended patient side suction tube:**
Inner Diameter: Not less than 6 mm
Length: less than 3 m
**How to store or Install**
1. Store or install it in a dry place, away from water.
2. Store or install at a place where there is no risk or adverse influences.
3. Be careful about the stable condition of the product such as tilt, vibration and impact.
4. Do not store or install the product by a chemical medicine or a place where the gas may be generated.
5. Storage condition
   Ambient temperature: -5~40°C Relative humidity : 10~95%
   Usage condition
   Ambient temperature: 5~40°C Relative humidity: 20~90%

**Product No.**
Qin Pot main body: CQR10-X-EU
X represents an initial letter of the main body color: Yellow, Pink, Green, or Blue.
Liner: CQD10-H-EU (without solidifying agent), CQD10-G-EU (with solidifying agent)
**Part identification and function**
**[Qin Pot main body]**
1. Wall hanging holder (fastens the Qin Pot main body to a hook on the wall)
2. On-Off lever (Opens and closes suction)
3. Pressure controller (adjusts suction pressure)
4. Suction source protecting unit (prevents contamination of pipe due to waste fluid leaking out)
5. Canister
6. Lid
7. Lid lock (fastens Lid to Canister)
8. Adaptor holder (fastens Liner to Canister)
9. Canister cap (seal-closes the Adaptor holder on the side which is not used)
10. Packing (Seal-closes the gap between the Lid and Canister)
11. Pipe connector* (connects suction source and Qin Pot main body)
12. Detachment knobs (used when removing the Lid)
13. Bellows tube (introduces suction pressure to Lid)
14. Suction source tube (introduces suction to the main body)

**[Qin Pot Liner]**
15. Adaptor (connects suction tube)
16. Adaptor cap (prevents backflow of waste fluid)
17. Check valve (prevents waste fluid from suddenly shooting out)
18. Solidifying agent (solidifies waste fluid) *CQD10-G only
*Sold separately.

## FR Instructions d'utilisation

**Mises en garde**
1. Ne jamais réutiliser le Liner. Son efficacité peut diminuer en cas de réutilisation.
2. Ne pas utiliser ce dispositif pour aspirer des solvants organiques tels que l'alcool.
3. Si jamais le sac d'aspiration du Liner a été troué ou déchiré lors de l'utilisation de cet appareil, ne pas ouvrir le couvercle et ne pas exposer le Liner. Jeter immédiatement le produit en conformité avec les procédures locales d'hygiène et d'élimination des déchets.
4. Ne pas utiliser ce produit avant d'avoir suivi une formation adaptée.

**Précautions**
1. Ne jamais utiliser ce produit si le corps de l'appareil ou le Liner ont été endommagés.
2. Remettre soigneusement le bouchon de l'adaptateur du Liner sur l'adaptateur après utilisation.
3. La pression d'aspiration n'excédera jamais la capacité de la source d'aspiration murale.
4. Le contrôleur de pression est équipé d'un mécanisme de verrouillage. Tirer d'un cran sur le contrôleur de pression pour régler le niveau d'aspiration.
5. Fixer solidement le corps de l'appareil à un crochet mural.
6. En cas de détection d'anomalie en cours d'utilisation, cesser immédiatement l'utilisation.
7. Ne jamais retirer l'adhésif du Liner.
8. Arrêter d'aspirer avant que le niveau du liquide récupéré dans le Liner n'atteigne 1000 mL.
9. Si l'aspiration s'arrête à cause du déclenchement du système de trop-plein intégré dans le bouchon d'orifice, ne pas laisser l'appareil dans cet état. Remplacer rapidement le Liner par un neuf et jeter l'ancien.
10. Après utilisation, jeter le produit en conformité avec les procédures locales d'hygiène.
11. Toujours porter des équipements de protection (gants en caoutchouc, masque, lunettes de protection, etc.)
12. Ne jamais démonter ou modifier ce produit, sauf pour la maintenance.
13. Ne jamais stériliser ou désinfecter le corps de l'appareil ou le Liner.
14. Jeter le corps de l'appareil en conformité avec les procédures locales d'hygiène.
15. Préparer un raccord de tuyau adaptable à un raccord de diamètre extérieur compris entre φ 6,5 mm et φ 8,5 mm.
16. Avant toute utilisation, vérifier le produit et les tubes pour détecter tout dommage ou toute détérioration importante, puis confirmer le branchement et l'état de fonctionnement.
17. Seule une aspiration unique, NI parallèle NI simultanée, sera autorisée en utilisant un seul système de distribution de gaz médical.
18. Fermer le couvercle et éviter que l'ensemble ne fasse saillie.
19. Si l'aspiration n'est pas nécessaire, veiller à tourner le levier marche/arrêt dans le sens des aiguilles d'une montre pour l'éteindre.
20. Ne pas utiliser comme aspirateur pour le prélèvement de sang.
21. Ne pas exercer une force excessive lors du retrait des tubes.
22. Si l'appareil est cassé, demander à un spécialiste de le réparer et utiliser nos pièces d'origine lors du remplacement des consommables.
23. Ne pas utiliser de solvants organiques tels que de l'alcool lors du nettoyage.
24. Pour décider de la pression d'aspiration, il faut tenir compte de la procédure chirurgicale, du site opératoire, de la taille de l'objet, de la constitution et de l'âge du patient, de l'expérience et des techniques de l'utilisateur.
25. Ne pas brancher à une autre source d'aspiration que le système de distribution de gaz médical.
26. Ne pas aspirer directement sur le patient avec le tube d'aspiration ; toujours aspirer via le tube d'aspiration avec la canule appropriée.
27. Veuillez signaler au fabricant et à l'autorité compétente de l'État membre où vous résidez tout incident grave lié à l'appareil.

**Performances**
Plage de pression d'aspiration: 0 à -60 kPa (-80 kPa au maximum en cas d'urgence).
Si le contrôleur de pression est tourné vers la droite, il s'arrêtera à la butée d'arrêt à -60 kPa. Néanmoins, il est possible de tourner le contrôleur de pression d'encore 60˚ après la butée d'arrêt en continuant à le tourner à droite à partir de ce point. Cette fonction n'est à utiliser qu'en cas d'urgence, pour éliminer un bouchon dans le cas improbable où le tube se retrouverait obstrué par des tissus ou autres matériaux.
Précision de l'indicateur: ±10% de la pression sélectionnée
Capacité du réservoir à liquide récupéré: 1000 mL
**Capacités recommandées de source d'aspiration**
Débit maximum du terminal: ≥40 L/min (0 ˚C, 1 atm)
Pression d'aspiration: de -40 kPa à -60 kPa
**Tube d'aspiration recommandé du côté du patient**
Diamètre interne: 6 mm minimum
Longueur: 3 m maximum
**Comment ranger ou installer**
1. Ranger ou installer dans un endroit sec, à l'abri de l'eau.
2. Ranger ou installer dans un endroit exempt de risques ou d'influences négatives.
3. Prendre garde à l'état stable du produit, comme l'inclinaison, les vibrations et les chocs.
4. Ne pas ranger ni installer le produit près de médicaments chimiques ou dans un endroit où des gaz peuvent être générés.
5. Conditions de stockage
   Température ambiante : -5 à 40 °C Humidité relative : 10 à 95 %
   Conditions d'utilisation
   Température ambiante : 5 à 40 °C Humidité relative : 20 à 90 %

**Numéro de produit**
Corps du Qin Pot: CQR10-X-EU
X sera remplacé par l'initiale de la couleur du corps: Y pour jaune, P pour rose, G pour vert ou B pour bleu.
Liner: CQD10-H-EU (sans agent solidificateur), CQD10-G-EU (avec agent solidificateur)
**Identification et fonction des pièces**
**[Corps du Qin Pot]**
1. Support mural (permet de fixer le corps du Qin Pot à un crochet mural)
2. Levier marche/arrêt (actionne et arrête l'aspiration)
3. Contrôleur de pression (permet d'ajuster la pression d'aspiration)
4. Dispositif de protection de la source d'aspiration (évite la contamination du tube en cas de fuite du liquide récupéré)
5. Absorbeur
6. Couvercle
7. Verrou du couvercle (fixe le couvercle à l'absorbeur)
8. Support d'adaptateur (fixe le Liner à l'absorbeur)
9. Bouchon de l'absorbeur (scelle hermétiquement le support d'adaptateur sur le côté non utilisé)
10. Garniture d'étanchéité (scelle hermétiquement le couvercle et l'absorbeur)
11. Raccord de tuyau* (relie la source d'aspiration et le corps du Qin Pot)
12. Boutons de séparation (utilisés pour retirer le couvercle)
13. Tuyau annelé (introduit la dépression dans le couvercle)
14. Tube de source d'aspiration (introduit la dépression dans le corps de l'appareil)

**[Liner du Qin Pot]**
15. Adaptateur (se connecte au tube d'aspiration)
16. Bouchon de l'adaptateur (empêche un retour du liquide récupéré)
17. Clapet de non retour (empêche le jaillissement soudain du liquide récupéré)
18. Agent solidificateur (solidifie le liquide récupéré) *CQD10-G uniquement
* vendu séparément

## DE Gebrauchsanweisung

**Warnungen**
1. Den Einsatz nur einmal verwenden. Mehrmaliges Verwenden kann die Leistungsfähigkeit verringern.
2. Benutzen Sie das Gerät nicht, um organische Lösungsmittel wie zum Beispiel Alkohol abzusaugen.
3. Den Deckel des Kanisters auf keinen Fall öffnen oder den Einsatz herausnehmen, wenn Sie bei Gebrauch des Geräts an dem Absaugeinsatz Risse entdecken sollten. Das Gerät sofort entsprechend der vor Ort geltenden Hygiene- und Entsorgungsvorschriften entsorgen.
4. Das Produkt nicht ohne geeignete Schulung verwenden.

**Vorsichtsmaßnahmen**
1. Bei Schäden an Hauptgerät oder Einsatz bitte das Gerät nicht benutzen.
2. Nach Gebrauch die Adapterkappe sorgfältig auf den Adapter des Einsatzes aufsetzen.
3. Der erzeugte Unterdruck wird niemals die Leistung der Saugmotors an der Wand übersteigen.
4. Der Druckregler hat eine Sperrvorrichtung. Den Druckregler um eine Stufe herausziehen, um den Absaugdruck zu regeln.
5. Das Gerät sorgfältig am Haken an der Wand befestigen.
6. Das Gerät sofort ausschalten, wenn Sie etwas Ungewöhnliches bemerken sollten.
7. Das Einsatzklebeband niemals entfernen.
8. Den Absaugvorgang unterbrechen, bevor die abgesaugte Flüssigkeit im Einsatz 1000 mL erreicht.
9. Falls der Absaugvorgang durch den im Lukendeckel eingebauten Überlaufstopper unterbrochen wird, lassen Sie das Gerät nicht in diesem Zustand stehen. Entsorgen Sie den alten und benutzen Sie einen neuen Einsatz.
10. Den Einsatz nach Gebrauch entsprechend der vor Ort geltenden Hygieneverfahren entsorgen.
11. Stets Schutzkleidung tragen (Gummihandschuhe, Maske, Schutzbrille u.ä.)
12. Das Gerät außer zur Instandhaltung niemals zerlegen oder verändern.
13. Das Hauptgerät oder den Einsatz niemals sterilisieren oder desinfizieren.
14. Das Hauptgerät entsprechend der vor Ort geltenden Hygieneverfahren entsorgen.
15. Einen Schlauchanschluss vorbereiten, der an die Anschlüsse mit ihrem Außendurchmesser von 6,5 mm bis 8,5 mm passt.
16. Überprüfen Sie das Produkt und die Schläuche vor der Verwendung auf Beschädigungen oder erhebliche Beeinträchtigungen, und bestätigen Sie dann den Anschluss und den Betriebsstatus.
17. Es ist nur Einzelabsaugung, NICHT aber parallele oder gleichzeitige Absaugung, unter Verwendung einer einzelnen medizinischen Gasleitungsanlage zulässig.
18. Schließen Sie den Deckel, und lassen Sie die Dichtung nicht herausragen.
19. Ist keine Absaugung erforderlich, drehen Sie den Ein-Aus-Schalter unbedingt im Uhrzeigersinn, um ihn auszuschalten.
20. Verwenden Sie das Gerät nicht als Absaugeinrichtung für Blutabsaugung.
21. Wenden Sie beim Entfernen von Schläuchen keine übermäßige Kraft an.
22. Wenden Sie sich für Reparaturen an eine Fachkraft, falls das Gerät defekt ist, und verwenden Sie beim Wechseln der Verbrauchsmaterialien bitte unsere Originalteile.
23. Verwenden Sie keine organischen Lösungsmittel, wie z. B. Alkohol, zum Reinigen.
24. Um den Saugdruck zu bestimmen, sollten Sie den chirurgischen Eingriff, den Operationsort, die Objektgröße, den Körperbau und das Alter des Patienten sowie die Erfahrung und Techniken des Benutzers berücksichtigen.
25. Schließen Sie das Gerät nicht an eine andere Saugquelle außer der medizinischen Gasleitungsanlage an.
26. Wenden Sie keine Absaugung mit dem Absaugschlauch direkt am Patienten an, sondern führen Sie die Absaugung immer über den Saugschlauch mit der entsprechenden Absaugspitze durch.
27. Bitte melden Sie jeden aufgetretenen schwerwiegenden Vorfall im Zusammenhang mit dem Gerät dem Hersteller und der zuständigen Behörde des Mitgliedstaates, in dem Sie leben.

**Leistung**
Regelbereich für den Absaugdruck: 0 bis -60 kPa (maximaler Absaugdruck bei Notfall: -80 kPa)
Wenn der Druckregler nach rechts gedreht wird, trifft dieser bei -60 kPa auf den Anschlag. Allerdings kann der Druckregler bis zu 60˚ über den Drehstopper hinaus weitergedreht werden. Diese Eigenschaft dient in Notfällen zum Entfernen von Verstopfungen in dem unwahrscheinlichen Fall, dass der Absaugschlauch durch Gewebe oder andere Materialien verstopft wird.
Anzeigegenauigkeit: ±10% des eingestellten Drucks
Fassungsvermögen des Tanks für die abgesaugte Flüssigkeit: 1000 mL
**Empfohlene Absaugleistung**
Maximaler Durchfluss: ≥ 40 L/min (0˚, bei 1 Atm)
Absaugdruck: -40 kPa bis -60 kPa
**Empfohlener patientenseitiger Absaugschlauch:**
Innendurchmesser: Nicht weniger als 6 mm
Länge: kürzer als 3 m
**Lagerungs- oder Installationsverfahren**
1. Lagern oder installieren Sie das Produkt an einem trockenen Ort entfernt von Wasser.
2. Lagern oder installieren Sie das Produkt an einem Ort, an dem keine Gefährdung oder Beeinträchtigung besteht.
3. Achten Sie auf den stabilen Zustand des Produkts, dass es keinen Neigungen, Vibrationen und Erschütterungen ausgesetzt wird.
4. Lagern oder installieren Sie das Produkt nicht in der Nähe eines chemischen Medikaments oder an einem Ort, wo Gas erzeugt werden kann.
5. Lagerungsbedingungen
   Umgebungstemperatur: -5~40 °C Relative Luftfeuchtigkeit: 10~95 %
   Nutzungsbedingungen
   Umgebungstemperatur: 5~40 °C Relative Luftfeuchtigkeit: 20~90 %

**Produktnummer:**
Qin-Pod Hauptgerät: CQR10-X-EU
X gibt die Farbe des Hauptgerätes an: Gelb, Pink, Grün, Blau.
Einsatz: CQD10-H-EU (ohne Erstarrungsmittel), CQD10–G-EU (mit Erstarrungsmittel)
**Identifizierung und Funktionen der einzelnen Teile**
**[Qin-Pod Hauptgerät]**
1. Wandhalterung (befestigt das Hauptgerät am Haken an der Wand)
2. Ein-Aus Schalter (startet und beendet Absaugvorgang)
3. Druckregler (regelt den Absaugdruck)
4. Saugmotorschutz (schützt vor Verunreinigungen durch Auslaufen der abgesaugten Flüssigkeit)
5. Kanister
6. Deckel
7. Deckelverschluss (befestigt Deckel am Kanister)
8. Adapterhalterung (befestigt den Einsatz am Kanister)
9. Kanisterdeckel (verschließt die nicht benutzte Seite der Adapterhalterung)
10. Dichtung (verschließt den Spalt zwischen Deckel und Kanister)
11. Schlauchanschluss* (verbindet Qin-Pod Hauptgerät und Saugmotor)
12. Befestigungsdrehknopf (wird zum Entfernen des Deckels benutzt)
13. Gebläseschlauch (legt den Absaugdruck an den Deckel an)
14. Saugmotorschlauch (legt den Absaugdruck am Hauptgerät an)

**[Qin-Pod Einsatz]**
15. Adapter (Anschluss des Absaugschlauchs)
16. Adapterdeckel (verhindert Rückfluss der abgesaugten Flüssigkeit)
17. Steuerventil (verhindert plötzliches Herausspritzen der abgesaugten Flüssigkeit)
18. Erstarrungsmittel (leitet Erstarrung der abgesaugten Flüssigkeit ein) *nur CQD10-G
* Separat zu kaufen.

## ES Instrucciones de uso

**Advertencias**
1. Nunca vuelva a utilizar una bolsa de recogida ya usada. El rendimiento puede disminuir con la reutilización.
2. No utilice el aparato para aspirar disolventes orgánicos tales como alcohol.
3. Si la bolsa de recogida del aspirador se rasga o se rompe mientras utiliza el aparato, no abra la tapa del recipiente, ni exponga la bolsa de recogida. Deseche el producto inmediatamente, siguiendo las normas locales de higiene y desecho.
4. Por favor no utilice este producto sin haber recibido antes la formación apropiada.

**Precauciones**
1. Nunca utilice este aparato si observa cualquier tipo de daño en el cuerpo principal o la bolsa de recogida.
2. Cuando termine de utilizarlo, cubra el adaptador con la tapa del adaptador de la bolsa de recogida.
3. La presión de aspiración no puede rebasar nunca la capacidad de la fuente de succión en la pared.
4. El controlador de presión cuenta con un mecanismo de bloqueo. Para regular la presión de succión, tire del controlador de presión una vez.
5. Fije el cuerpo principal a un gancho en la pared.
6. Detenga el funcionamiento en el momento en que note algún tipo de anomalía.
7. No retire nunca la cinta de la bolsa de recogida.
8. Deje de succionar antes de que el fluido de desecho en la bolsa de recogida alcance el nivel de 1.000 mL.
9. Si se detiene la succión a causa de la activación del limitador de derramamiento integrado en el tapón de la boca de conexión, no deje el aparato en ese estado. Cambie rápidamente la bolsa de recogida por una nueva y deseche la usada.
10. Manipule la bolsa de recogida usada de acuerdo con las normas higiénicas locales.
11. Póngase siempre material de protección (guantes de goma, máscara, gafas, etc.).
12. Salvo que sea para realizar el mantenimiento, no desmonte ni modifique este aparato.
13. Jamás esterilice ni desinfecte el cuerpo principal ni la bolsa de recogida.
14. En caso de que deseche el cuerpo principal, hágalo de acuerdo con las normas higiénicas locales.
15. Prepare un tubo de conexión que se ajuste al tamaño del extremo de conexión de φ 6,5 mm a φ 8,5 mm de diámetro externo.
16. Antes de utilizar, inspeccione el producto y los tubos para ver si hay algún daño o deterioro importante, después confirme la conexión y el estado de operación.
17. Solamente estará permitida la succión sencilla, NO succión paralela ni simultánea, cuando se use equipo con solo una toma para gases medicinales.
18. Cierre la tapa y no deje que el paquete sobresalga.
19. Si no se necesita succión, asegúrese de girar el interruptor on-off en dirección horaria para cerrarla.
20. No lo utilice como un aspirador para la extracción de sangre.
21. No ejerza fuerza excesiva cuando retire los tubos.
22. Pida a un especialista que haga la reparación si el dispositivo se rompe, y utilice nuestras piezas genuinas cuando sustituya consumibles.
23. No utilice disolventes orgánicos, como por ejemplo alcohol, para limpiarlo.
24. Para decidir la presión de succión, debe tener en cuenta el procedimiento quirúrgico, lugar quirúrgico, tamaño del objeto, constitución física y edad del paciente, experiencia y técnicas empleadas por el usuario.
25. No conecte a ninguna otra fuente de succión excepto al equipo de la toma para gases medicinales.
26. No aplique la succión al paciente directamente con el tubo de succión, realice la succión siempre a través del tubo de succión con una herramienta con la boquilla apropiada.
27. Por favor comunique cualquier incidente serio relacionado con el dispositivo al fabricante y a la autoridad competente del país miembro donde usted reside.

**Funcionamiento:**
Rango de ajuste de la presión de succión: de 0 a -60 kPa (presión máxima de succión en caso de emergencia: -80 kPa)
Cuando se gira hacia la derecha el controlador de presión, se detiene cuando alcance el tope de giro a -60 kPa. Sin embargo, se puede girar otros 60˚ desde el tope de giro si se sigue girando hacia la derecha desde dicho tope. Esta característica facilita el uso en caso de emergencia para desatascar el tubo de succión en el improbable caso de que se quede atascado con tejido o cualquier otro elemento.
Exactitud del indicador: ±10% de la presión elegida.
Capacidad del recipiente de residuos: 1.000 mL
**Capacidad recomendada de la fuente de succión**
Tasa de flujo máximo del terminal: ≥ 40 L/min (0˚C, 1 atm)
Presión de succión: de -40 kPa a -60 kPa
**Tubo de succión recomendado del extremo del paciente**
Diámetro interno: No menos de 6 mm
Longitud: Menos de 3 m
**Modo de guardar o instalar**
1. Guárdelo o instálelo en un lugar seco, alejado del agua.
2. Guárdelo o instálelo en un lugar donde no haya riesgo ni influencias adversas.
3. Preste atención a la condición de estabilidad del producto, como por ejemplo, la inclinación, vibración e impacto.
4. No guarde ni instale el producto cerca de productos químicos medicinales ni en un lugar donde haya la posibilidad de que se genere gas.
5. Condición de almacenamiento
   Temperatura ambiente: -5~40°C Humedad relativa: 10~95%
   Condición de uso
   Temperatura ambiente: 5~40°C Humedad relativa: 20~90%

**Número de Producto:**
Cuerpo principal de Qin Pot: CQR10-X-EU
X representa la inicial del color del cuerpo principal: amarillo (yellow), rosa (pink), verde (green) o azul (blue).
Bolsa de recogida: CQD10-H-EU (sin agente solidificador) CQD10-G-EU (con agente solidificador)
**Identificación de componentes y su función:**
**[Cuerpo Principal de Qin Pot]**
1. Soporte de pared (sujeta el cuerpo principal de Qin Pot a un gancho de la pared)
2. Interruptor on-off (Activa y desactiva la succión)
3. Controlador de presión (ajusta la presión de succión)
4. Unidad de protección de la fuente de succión (evita la contaminación del tubo debido a fugas de las sustancias de desecho)
5. Recipiente
6. Tapa
7. Seguro de la tapa (sujeta la tapa al recipiente)
8. Soporte del adaptador (fija la bolsa de recogida al recipiente)
9. Tapa del recipiente (cierra herméticamente el lado que no se utiliza del soporte del adaptador)
10. Empaquetadora (cierra herméticamente el espacio entre la tapa y el recipiente)
11. Conector del tubo* (conecta la fuente de succión con el cuerpo principal de Qin Pot)
12. Perillas de extracción (se utilizan cuando se quita la tapa)
13. Tubo en fuelle (introduce presión de succión a la tapa)
14. Tubo de la fuente de succión (introduce succión al cuerpo principal)

**[Bolsa de recogida Qin Pot]**
15. Adaptador (conecta el tubo de succión)
16. Tapón del adaptador (evita el reflujo de las sustancias de desecho)
17. Válvula de control (evita que las sustancias de desecho salpiquen fuera repentinamente)
18. Agente solidificador (solidifica las sustancias de desecho)*para CQD10-G solamente
* Se vende por separado

## IT Istruzioni per l'uso

**Avvertenze**
1. Non si deve mai riutilizzare lo stesso sacchetto di scarico. Il riutilizzo può comportare un peggioramento delle prestazioni.
2. Non si deve usare l'unità per aspirare solventi organici come l'alcool.
3. Se il sacchetto dell'aspiratore dovesse strapparsi o lacerarsi durante l'uso dell'apparecchio, non si deve aprire il coperchio del contenitore né esporre il sacchetto. Eliminare immediatamente il prodotto in osservanza alle leggi locali sull'igiene e sullo smaltimento dei rifiuti.
4. Non si deve usare il presente prodotto senza aver ricevuto prima un adeguato addestramento.

**Precauzioni**
1. Non si deve mai usare il presente prodotto se si rilevano danni all'unità centrale o al sacchetto di scarico.
2. Dopo l'uso, chiudere fermamente l'adattatore del sacchetto con il suo cappuccio.
3. La pressione aspiratoria non dovrà eccedere mai le capacità dell'unità di aspirazione sul muro.
4. Il regolatore della pressione ha un meccanismo di blocco. Tirare il regolatore di pressione di un grado per regolare la pressione aspiratoria.
5. Montare fermamente l'unità centrale ad un gancio fissato al muro.
6. Se si avvertisse qualcosa di anomalo durante l'uso, cessare immediatamente il suo utilizzo.
7. Non si deve mai rimuovere il nastro del sacchetto.
8. Fermare l'aspirazione prima che il liquido di scarico nel sacchetto raggiunga il livello di 1000 mL.
9. Se l'aspirazione si bloccasse a causa dell'interruttore antitraboccamento situato dentro il tappo del foro di scarico, non si deve lasciare l'unità in quelle condizioni. Sostituire velocemente il sacchetto con uno nuovo ed eliminare quello vecchio.
10. Dopo l'uso, maneggiare il sacchetto in osservanza alle leggi locali sull'igiene.
11. Indossare sempre degli indumenti protettivi (guanti di lattice, maschera, occhialini, ecc.).
12. Non si deve mai smontare o modificare questo prodotto se non per motivi di manutenzione.
13. Non si deve mai sterilizzare o disinfettare il corpo centrale o il sacchetto.
14. Quando sarà necessario eliminare il corpo centrale, farlo in osservanza alle leggi locali sull'igiene.
15. Preparare un raccordo tubolare con un diametro esterno da 6,5 mm a 8,5 mm che sia adatto all'unità.
16. Prima dell'uso, controllare il prodotto e i tubi per rilevare l'eventuale presenza di danni o deterioramento significativo, quindi verificare lo stato del collegamento e di funzionamento.
17. È consentita esclusivamente l'aspirazione singola, NON l'aspirazione in parallelo o simultanea, utilizzando una singola apparecchiatura di distribuzione del gas medicale.
18. Chiudere il coperchio e non far sporgere la guarnizione all'esterno.
19. Qualora l'aspirazione non sia necessaria, accertarsi di ruotare l'interruttore Acceso/Spento in senso orario per disattivarla.
20. Non utilizzare come aspiratore per la raccolta di sangue.
21. Non applicare forza eccessiva quando si rimuovono i tubi.
22. Qualora il dispositivo si guasti, rivolgersi a uno specialista per la riparazione, e utilizzare i nostri i pezzi di ricambio originali quando si intende sostituire i materiali di consumo.
23. Per la pulizia, non utilizzare solventi organici, ad esempio alcool.
24. Per stabilire la potenza di aspirazione, vanno prese in considerazione la procedura chirurgica, la sede chirurgica, la dimensione dell'oggetto, la costituzione fisica e l'età del paziente, nonché l'esperienza e le tecniche dell'utente.
25. Non collegare ad altre unità di aspirazione di alcun genere diverse dall'apparecchiatura di distribuzione del gas medicale.
26. Non applicare l'aspirazione direttamente sul paziente con il tubo di aspirazione; eseguire sempre l'aspirazione attraverso un tubo di aspirazione con un strumento appropriato all'estremità.
27. Riferire al produttore e alle autorità competenti dello Stato membro di residenza dell'utente eventuali gravi incidenti correlati al dispositivo che si siano verificati.

**Prestazioni**
Portata della regolazione della potenza aspirante: da 0 a -60 kPa (Massima potenza aspirante in casi d'emergenza: -80 kPa)
Quando il regolatore di pressione si trova girato sulla destra, esso si fermerà una volta raggiunto il limite di rotazione a -60 kPa. Tuttavia il regolatore di pressione può essere ruotato di 60˚ oltre il limite se si continua a ruotarlo verso destra da quel punto. Questa caratteristica è stata pensata per i casi di emergenza in cui è necessario rimuovere ostruzioni, nella remota eventualità che il tubo aspirante si intasi con tessuti o altri materiali.
Precisione dell'indicatore: ±10% della pressione regolata
Capacità del serbatoio liquido di scarico: 1000 mL
**Potenza dell'unità di aspirazione consigliata:**
Portata massima del terminale: ≥40 L/min (0˚C, 1 atm)
Potenza di aspirazione: da -40 kPa a -60 kPa
**Tubo aspirante (dal lato del paziente) consigliato:**
Diametro interno: non inferiore a 6 mm
Lunghezza: meno di 3 m
**Istruzioni per la conservazione o l'installazione**
1. Conservare o installare in un'ubicazione asciutta, lontano dall'acqua.
2. Conservare o installare in un'ubicazione in cui non sussista alcun rischio di effetti negativi.
3. Fare attenzione a mantenere stabili le condizioni del prodotto, ad esempio in relazione a inclinazione, vibrazioni e impatti.
4. Non conservare né installare il prodotto in prossimità di farmaci chimici o in un'ubicazione in cui sia possibile la generazione di gas.
5. Condizioni di conservazione
   Temperatura ambiente: -5~40°C Umidità relativa: 10~95%
   Condizioni d'uso
   Temperatura ambiente: 5~40°C Umidità relativa: 20~90%

**Numero di prodotto**
Corpo centrale del Qin Pot: CQR10-X-EU
X rappresenta l'iniziale del colore del corpo centrale: Yellow, Pink, Green o Blue (giallo, rosa, verde o blu).
Sacchetto: CQD10-H-EU (senza agente solidificante), CQD10-G-EU (con agente solidificante)
**Identificazione delle parti e loro funzione**
**[Corpo centrale Qin Pot]**
1. Sostegno a muro (fissa il corpo centrale Qin Pot ad un gancio sul muro)
2. Interruttore Acceso/Spento (avvia e termina l'aspirazione)
3. Regolatore di pressione (permette di regolare la potenza di aspirazione)
4. Unità di protezione dell'aspiratore (previene la contaminazione del tubo in caso di fuoriuscita di liquidi)
5. Contenitore
6. Coperchio
7. Sicura del coperchio (fissa il coperchio al contenitore)
8. Supporto dell'adattatore (fissa il sacchetto al contenitore)
9. Cappuccio del contenitore (sigilla il supporto dell'adattatore sul lato non usato)
10. Guarnizione (sigilla la linea di separazione tra il coperchio e il filtro)
11. Raccordo tubolare (collega l'unità di aspirazione con il corpo centrale del Qin Pot)
12. Manopole di separazione (usate per rimuovere il coperchio)
13. Tubo a soffietto (induce la pressione verso il coperchio)
14. Tubo dell'unità di aspirazione (induce l'aspirazione verso il corpo centrale)

**[Sacchetto del Qin Pot]**
15. Adattatore (collega il tubo aspiratore)
16. Cappuccio adattatore (previene il riflusso dei liquidi di scarto)
17. Valvola di ritegno (previene il traboccamento improvviso dei liquidi di scarto)
18. Agente solidificante (solidifica i liquidi di scarico) *Solo nel modello CQD10-G
*Venduto separatamente.

## EL Οδηγίες χρήσης

**Προειδοποιήσεις**
1. Σε καμία περίπτωση μην επαναχρησιμοποιήσετε τον Σάκο Συλλογής. Αν τον ξαναχρησιμοποιήσετε, η επίδοση του θα είναι μειωμένη.
2. Μη χρησιμοποιήσετε τη συσκευή για την αναρρόφηση οργανικών διαλυτών όπως αλκοόλες.
3. Σε περίπτωση που κατά τη χρήση της συσκευής ανακαλύψετε ότι ο Σάκος Συλλογής είναι φθαρμένος ή σχισμένος μην ανοίξετε το Κάλυμμα του Δοχείου και μην αφήσετε εκτεθειμένο τον Σάκο Συλλογής. Να απορριφθεί αμέσως το προϊόν στα αντίστοιχα χώρα σύμφωνα με τους επιβαλλόμενους κανονισμούς υγιεινής και τις διαδικασίες απόρριψης.
4. Παρακαλούμε μη χρησιμοποιήσετε αυτό το προϊόν πριν λάβετε την κατάλληλη εκπαίδευση.

**Προφυλάξεις**
1. Σε καμία περίπτωση να μη χρησιμοποιηθεί αυτό το προϊόν εάν παρατηρηθεί οποιαδήποτε φθορά στο κυρίως σώμα ή τον Σάκου Συλλογής.
2. Τοποθετείστε με ασφάλεια το καπάκι του Σάκου Συλλογής ασφαλώς στον προσαρμογέα μετά από τη χρήση.
3. Η πίεση αναρρόφησης ποτέ δεν θα υπερβεί τη δυνατότητα της παροχής αναρρόφησης επί του τοίχου.
4. Ο Ρυθμιστής πίεσης διαθέτει μηχανισμό ασφάλειας. Τραβήξτε τον Ρυθμιστή πίεσης κατά ένα βήμα για να ρυθμίσετε την πίεση αναρρόφησης.
5. Αναρτήστε ασφαλώς το κύριο σώμα από ένα άγκιστρο στον τοίχο.
6. Εάν κατά τη χρήση αντιληφθείτε οποιοδήποτε ανωμαλία διακόψτε τη χρήση του αμέσως.
7. Σε καμία περίπτωση μην αφαιρείτε την ταινία του Σάκου Συλλογής.
8. Διακόψτε την αναρρόφηση πριν τα απόβλητα υγρά στον Σάκο Συλλογής φθάσουν στο επίπεδο των 1000 mL.
9. Εάν η αναρρόφηση διακοπεί λόγω ενεργοποίησης του διακόπτη υπερχείλισης που είναι ενσωματωμένος στο καπάκι της Εισόδου, μην αφήσετε τη συσκευή σε αυτή την κατάσταση. Αμέσως να αντικαταστήσετε τον Σάκο Συλλογής με καινούριο και να απορρίψετε στα άχρηστα τον χρησιμοποιημένο.
10. Χειριστείτε τον Σάκο Συλλογής σύμφωνα με τους επιβαλλόμενους κανονισμούς υγιεινής μετά τη χρήση.
11. Πάντα να χρησιμοποιείτε προστατευτικά είδη (λαστιχένια γάντια, μάσκα, προστατευτικά γυαλιά, κλπ.).
12. Ποτέ μην αποσυναρμολογήσετε ή τροποποιήσετε αυτό το προϊόν εκτός από περίπτωση συντήρησης.
13. Σε καμία περίπτωση να μην αποστειρώσετε ή απολυμάνετε το κυρίως σώμα ή τον Σάκο Συλλογής,
14. Όταν απορρίπτετε το κυρίως σώμα, η απόρριψη να γίνεται σύμφωνα με τους επιβαλλόμενους κανονισμούς υγιεινής.
15. Προετοιμάστε έναν συνδετήρα σωλήνων που να προσαρμόζεται στο άκρο σύνδεσης Εξωτερικής Διαμέτρους: από Ø 6,5 mm έως Ø 8,5 mm.
16. Πριν τη χρήση, ελέγξτε το προϊόν και τους σωλήνες για τυχόν ζημιά ή μεγάλη φθορά, μετά επιβεβαιώστε τη σύνδεση και την κατάσταση λειτουργίας.
17. Με τη χρήση εξοπλισμού μονού σωλήνα ιατρικού αερίου, θα επιτρέπεται μόνο μονή αναρρόφηση, ΌΧΙ παράλληλη ή ταυτόχρονη αναρρόφηση.
18. Κλείστε το καπάκι και μην αφήσετε τη συσκευασία να προεξέχει.
19. Εάν δεν απαιτείται αναρρόφηση, βεβαιωθείτε να γυρίσετε τον μοχλό λειτουργίας on-off δεξιόστροφα για απενεργοποίηση.
20. Μην χρησιμοποιείτε αναρροφητήρα για συλλογή αίματος.
21. Μην ασκείται υπερβολική δύναμη όταν αφαιρείτε τους σωλήνες.
22. Απευθυνθείτε σε ειδικό για επισκευή εάν η συσκευή είναι σπασμένη και χρησιμοποιήστε τα γνήσια ανταλλακτικά μας όταν αλλάζετε τα αναλώσιμα μέρη.
23. Κατά τον καθαρισμό, μην χρησιμοποιείτε οργανικούς διαλύτες, όπως οινόπνευμα.
24. Για να αποφασίσετε την πίεση αναρρόφησης, θα πρέπει να λάβετε υπόψη τη χειρουργική επέμβαση, την περιοχή της χειρουργικής επέμβασης, το μέγεθος του αντικειμένου, τη σωματική διάπλαση και την ηλικία του ασθενούς, την πείρα χρήστη και τις τεχνικές.
25. Μην συνδέετε καμία άλλη πηγή αναρρόφησης διαφορετική από τον εξοπλισμό σωλήνωσης ιατρικού αερίου.
26. Μην εφαρμόζεται αναρρόφηση απευθείας στον ασθενή με τον σωλήνα αναρρόφησης. Να εκτελείτε πάντα αναρρόφηση μέσω του σωλήνα αναρρόφησης με το κατάλληλο εργαλείο άκρης.
27. Αναφέρετε οποιοδήποτε περιστατικό σχετίζεται με τη συσκευή στον κατασκευαστή και στην αρμόδια αρχή του Κράτους-Μέλους όπου κατοικείτε.

**Επιδόσεις**
Όριο ρύθμισης της πίεσης αναρρόφησης: 0 έως -60 kPa (Ανώτατη πίεση σε περίπτωση κινδύνου: -80 kPa)
Όταν ο Ρυθμιστής πίεσης έχει περιστραφεί προς τα δεξιά θα σταματήσει όταν φτάσει το στόπερ περιστροφής στα -60 kPa. Ωστόσο, ο Ρυθμιστής πίεσης μπορεί να περιστραφεί 60° πέραν του στόπερ περιστροφής εάν εξακολουθήσετε να το περιστρέφετε προς τα δεξιά από εκείνο το σημείο. Αυτή η λειτουργία παρέχεται για χρήση σε περίπτωση κινδύνου για την απομάκρυνση υλικού απόφραξης, στην απίθανη περίπτωση που παρουσιαστεί απόφραξη του σωλήνα αναρρόφησης από ιστό ή άλλο υλικό.
Ακρίβεια δείκτη: ± 10% της καθορισμένης πίεσης
Χωρητικότητα δεξαμενής υγρών αποβλήτων: 1000 mL
**Συνιστώμενη ικανότητα παροχής αναρρόφησης**
Μέγιστο ποσοστό ροής : ≤ 40 L/min (0° C,1 ατμ.)
Πίεση αναρρόφησης: -40 kPa έως -60 kPa
**Συνιστώμενος σωλήνας αναρρόφησης από την πλευρά του ασθενούς**
Εσωτερική διάμετρος: Όχι κάτω των 6 mm
Μήκος: Κάτω των 3m
**Τρόπος αποθήκευσης ή εγκατάστασης**
1. Αποθηκεύστε ή εγκαταστήστε σε ένα στεγνό μέρος, μακριά από νερό.
2. Αποθηκεύστε ή εγκαταστήστε σε ένα μέρος όπου δεν υπάρχει κίνδυνος ή αρνητικές επιρροές.
3. Προσέχετε για τη σταθερή κατάσταση του προϊόντος, όπως κλίση, δόνηση και σύγκρουση.
4. Μην αποθηκεύσετε ή εγκαταστήσετε το προϊόν κοντά σε χημικά φάρμακα ή ένα μέρος όπου μπορεί να παραχθεί αέριο.
5. Συνθήκες αποθήκευσης
   Θερμοκρασία περιβάλλοντος: -5~40°C Σχετική υγρασία: 10~95%
   Συνθήκες χρήσης
   Θερμοκρασία περιβάλλοντος: 5~40°C Σχετική υγρασία: 20~90%

**Αρ. Προϊόντος**
Κυρίως σώμα του Qin Pot: CQR10-X-EU
Το X αντιπροσωπεύει το αρχικό γράμμα του χρώματος του κυρίως σώματος: Κίτρινο, Ροζ, Πράσινο ή Μπλε.
Σάκος Συλλογής: CQD10-H-EU (χωρίς σταθεροποιητικό παράγοντα), CQD10-G-EU (με σταθεροποιητικό παράγοντα)
**Προσδιορισμός και λειτουργία εξαρτημάτων**
**[Κυρίως σώμα του Qin Pot]**
1. Υποδοχή ανάρτησης τοίχου (ασφαλίζει το κυρίως σώμα του Qin Pot σε άγκιστρο επί του τοίχου)
2. Μοχλός λειτουργίας on-off (ενεργοποιεί και απενεργοποιεί την αναρρόφηση)
3. Ρυθμιστής πίεσης (ρυθμίζει την πίεση αναρρόφησης)
4. Μονάδα προστασίας της παροχής ανα ρρόφησης (προλαμβάνει τη μόλυνση του σωλήνα από διαρροή ρευστού απ όβλητου)
5. Δοχείο (κάνιστρο)
6. Κάλυμμα
7. Ασφάλεια Καλύμματος (ασφαλίζει το Κάλυμμα επί του Δοχείου)
8. Υποδοχή Προσαρμογέα (ασφαλίζει τον Σάκο Συλλογής επί του δοχείου)
9. Καπάκι Δοχείου ή κάνιστρου (ασφαλίζ ει την Υποδοχή Προσαρμογέα στην αντίθετη πλευρά από αυτή που χρησι μοποιείται)
10. Τσιμούχα (σφραγίζει το κενό μεταξύ Καλύμματος και Δοχείου)
11. Συνδετήρας σωλήνος* (συνδέει την πα ροχή αναρρόφησης με το κυρίως σώμα του Qin Pot)
12. Λαβές αποσύνδεσης (χρησιμοποιούντ αι όταν αφαιρείται το Κάλυμμα)
13. Πτυσσόμενος σωλήνας (ασκεί πίεση αναρρόφησης στο Κάλυμμα)
14. Σωλήνας παροχής αναρρόφησης (ασκ εί αναρρόφηση στο κυρίως σώμα)

**[Σάκος Συλλογής του Qin Pot]**
15. Προσαρμογέας (συνδέει τον σωλήνα αναρρόφησης)
16. Καπάκι Προσαρμογέα (εμποδίζει την πα λινδρόμηση του ρευστού απόβλητου)
17. Βαλβίδα ελέγχου (εμποδίζει την ξαφνι κή εκτίναξη του ρευστού απόβλητου)
18. Σταθεροποιητικός παράγων (σταθερο ποιεί το ρευστό απόβλητο) *Μόνο για το CQD10-G
* Πωλείται ξεχωριστά.

## NL Gebruiksaanwijzing

**Waarschuwingen**
1. Hergebruik de liner nooit. Hergebruik kan een nadelige invloed hebben op de functionaliteit.
2. Gebruik de eenheid niet om organische op losmiddelen, zoals alcohol, op te zuigen.
3. Wanneer u ziet dat de zak van de liner gebarsten of gescheurd is tijdens het gebruik van dit toestel, mag u het deksel van de bus niet openen, noch de liner blootleggen. Verwijder het product onm iddellijk volgens de lokale hygiëne- en verwijderingsprocedures.
4. Dit product niet gebruiken zonder dat u de nodige training heeft gekregen.

**Voorzorgsmaatregelen.**
1. Gebruik dit product nooit wanneer om het even welke beschadiging valt te bespeuren aan het hoofdgedeelte of aan de liner.
2. Plaats het deksel van de lineradapter stevig op de adapter, na gebruik.
3. De vacuümdruk zal de capaciteit van de aan de muur bevestigde afzuigbron nooit overtreffen.
4. De drukregelaar heeft een afsluitmecha nisme. Trek de drukregelaar een stap uit om de zuigdruk aan te passen.
5. Bevestig het hoofdgedeelte op een ste vige wijze aan een haak in de muur.
6. Wanneer u enige abnormaliteit opmerkt tijdens het gebruik, stop het gebruik dan onmiddellijk.
7. Verwijder nooit de linertape.
8. Stop met afzuigen vooraleer de afvalvloeistof in de liner een niveau van 1000 ml bereikt.
9. Wanneer het afzuigen ophoudt doordat de overflow stopper, ingebouwd in de poortkap, in werking treedt, mag u de eenheid niet in die toestand achterlaten. Verwissel terstond de liner met een nie uwe en verwijder de oude liner.
10. Verwijder de liner, na gebruik, in overee nstemming met de lokale regels betreffende hygiëne.
11. Draag steeds beschermende kledij (rubberh andschoenen, masker, veiligheidsbril, enz.).
12. Demonteer noch wijzig dit product, tenz ij voor onderhoud.
13. Steriliseer of desinfecteer in geen geval het hoofdgedeelte en de liner.
14. Wanneer u het hoofdgedeelte wenst te verwijderen, doe dit dan in overeenstemming met de lokale regels betreffende hygiëne.
15. Bereid een slangkoppeling voor die de uitwendige koppelingsdiameter aanpast: φ 6,5 mm tot φ 8,5 mm.
16. Controleer voor gebruik het apparaat en de slangen op eventuele beschadigingen of aanzienlijke slijtage, en bevestig dat de aansluitingen en de werking in orde zijn.
17. Uitsluitend enkelvoudige afzuiging, GEEN parallelle of gelijktijdige afzuiging, is toegestaan met gebruikmaking van apparatuur met een enkele slang voor medisch gas.
18. Sluit het deksel en zorg ervoor dat de pakking er niet uitsteekt.
19. Als afzuiging niet vereist is, moet u de aan-uit schakelaar met de klok mee draaien om het apparaat uit te schakelen.
20. Gebruik niet als aspirator voor bloedopvang.
21. Oefen geen buitensporige kracht uit bij het verwijderen van slangen.
22. Vraag een specialist het apparaat te repareren als het kapot is, en gebruik onze originele onderdelen bij het vervangen van verbruiksmaterialen.
23. Gebruik geen organische plosmiddelen, zoals alcohol, bij het schoonmaken.
24. Houd bij het bepalen van de afzuigdruk rekening met de chirurgische ingreep, operatieplaats, objectgrootte, fysieke gesteldheid en leeftijd van de patiënt, ervaring en techniek van de gebruiker.
25. Niet aansluiten op enige andere afzuigbron dan de apparatuur met een slang voor medisch gas.
26. Oefen geen afzuiging rechtstreeks op de patiënt uit met de afzuigslang. Voer afzuiging altijd uit met een geschikte adapter op het uiteinde van de afzuigslang.
27. Wij vragen u elk ernstig incident met betrekking tot het apparaat dat zich heeft voorgedaan te rapporteren aan de fabrikant en de bevoegde autoriteit van de Lidstaat waarin u woonachtig bent.

**Prestaties**
Afzuigdruk regelbereik: 0 tot -60 kPa (maxim ale afzuigdruk bij noodgeval: -80 kPa).
Bij het naar rechts draaien van de drukrege laar, zal deze stoppen wanneer de rotatie-stopper bij -60 kPa wordt bereikt. Indien u echter, vanuit deze positie, blijft doordraaien, kunt u de drukregelaar tot ongeveer 60˚ voorbij de rotatie-stopper draaien. Deze eigenschap is voorzien om in geval van nood belemmeringen te verwijderen, in het onwaarschijnlijke geval dat de afzuigslang door weefsel of andere zaken verstopt raakt.
Indicator nauwkeurigheid: ±10% van de ing estelde druk
Afvalvloeistof reservoircapaciteit: 1000 mL.
**Aanbevolen afzuigbroncapaciteit**
Maximaal debiet van de terminal: ≥ 40 L/min (0˚C, 1 atm.)
Afzuigdruk: -40 kPa tot -60 kPa
**Aanbevolen afzuigslang aan patiëntzijde:**
Inwendige diameter: niet minder dan 6 mm
Lengte: minder dan 3 m
**Opbergen en opstellen**
1. U moet het apparaat opbergen en opstellen op een droge plaats uit de buurt van water.
2. U moet het apparaat opbergen en opstellen op een plaats waar geen risico van schadelijke invloeden bestaat.
3. Let goed op een stabiele stand van het apparaat in verband met kantelen, trillingen en stoten.
4. U mag het apparaat niet opbergen of opstellen bij een chemisch medicijn of een plaats waar gas kan worden gegenereerd.
5. Voorwaarden voor opbergen
   Omgevingstemperatuur: -5 °C ~ 40 °C Relatieve luchtvochtigheid : 10% ~ 95%
   Voorwaarden voor gebruik
   Omgevingstemperatuur: 5 °C ~ 40 °C Relatieve luchtvochtigheid: 20% ~ 90%

**Product nr.**
Qin Pot hoofdgedeelte: CQR10-X-EU
X duidt op de eerste letter van de kleur van het hoofdgedeelte: Yellow (geel), Pink (roze), Green (groen) of Blue (blauw).
Liner: CQD10-H-EU (zonder stollings-agens), CQD10-G-EU (met stollings-agens)
**Onderdelen identificatie en functie**
**[Qin Pot hoofdgedeelte]**
1. Muur-ophang-houder (bevestigt het Qin Pot hoofdgedeelte aan een haak in de muur).
2. Aan-uit schakelaar (start en stopt het af zuigen).
3. Drukregelaar (past de afzuigdruk aan).
4. Afzuigbron beschermingseenheid (verh indert verontreiniging van de slang door lekken van afvalvloeistof).
5. Bus
6. Deksel
7. Dekselslot (bevestigt het deksel op de bus).
8. Adapterhouder (bevestigt liner aan de bus).
9. Buskap (verzegeling - voor afsluiting van de adapterhouder aan de ongebruikte zijde).
10. Verpakking (verzegeling - sluit de sple et af tussen deksel en bus).
11. Slang-verbindingsstuk* (verbindt de afzuigb ron met het hoofdgedeelte van de Qin Pot).
12. Ontsluit-knoppen (gebruikt bij het losm aken van het deksel).
13. Blaasbalg-slang (introduceert afzuigdr uk in het deksel).
14. Afzuigbron-slang (introduceert afzuigdr uk in het hoofdgedeelte).

**[Qin Pot Liner]**
15. Adapter (verbindt de afzuigslang).
16. Adapter-kap (verhindert het terugstrom en van afvalvloeistof).
17. Controleklep (verhindert plots uitspuiten van afvalvloeistof).
18. Stollings-agens (doet de afvalvloeistof stollen) *enkel CQD10-G
* Apart verkocht.

## SV Bruksanvisning

**Varningar**
1. Återanvänd aldrig insatsen (Qin pot Liner) Återanvändning leder till minskad effektivitet.
2. Använd aldrig enheten för att suga upp org aniska lösningsmedel, såsom t.ex. alkohol.
3. Om du upptäcker att insatsen har en re va eller på annat sätt är trasig under användningen av denna produkt, skall du inte öppna locket till cisternen eller på annat sätt blotta insatsen. Produkten skall istället omedelbart kasseras enligt lokala föreskrifter för hygien och avfall.
4. Denna produkt bör ej användas innan erforderlig träning erhållits.

**Försiktighetsåtgärder**
1. Använd aldrig denna produkt om det finns synliga skador på antingen produktens huvudenhet eller insatsen.
2. Tryck fast insatsens adapterlock ordent ligt på adaptern efter användning.
3. Vakuumtrycket kommer aldrig att överstiga förmågan hos sugkällan på väggen.
4. Tryckreglaget har en låsmekanism. Draut tryckreglaget ett steg för att justera sugförmågan (vakuumtrycket).
5. Montera fast huvudenheten (Qin Pot) or dentligt på en krok på väggen.
6. Sluta omedelbart om du upplever något onormalt då produkten används.
7. Avlägsna aldrig insatsens tejp.
8. Avsluta sugningen innan nivån på avfalls vätskan i insatsbehållaren når 1000 mL.
9. Om sugningen avtar eller upphör beroende på att den inbyggda volymspärren aktiveras, skall insatsen omedelbart byt as ut mot en ny och den förbrukade insatsen skall kasseras.
10. Behandla insatsen enligt lokala föreskrifter för hygien och avfall.
11. Använd alltid skyddsutrustning (gummi handskar, skyddsmask samt skyddsglasögon m.m.)
12. Montera aldrig ned eller modifiera denna produkt utom vid underhåll.
13. Sterilisera eller desinfektera aldrig huvu denheten eller insatsen.
14. När själva huvudenheten kasseras, skall de tta ske enligt lokala föreskrifter för hygien.
15. Förbered en slangnippel som passar sugkällan och huvudenheten (Qin Pot) och vars yttre diameter inte överstiger φ 8,5 mm eller understiger φ 6,5 mm samt passar mot den anslutande änden.
16. Kontrollera produkten och rören innan användning för att se om det finns några skador eller betydande försämringar, och bekräfta sedan anslutningen och driftstatusen.
17. Endast enkelsug, INTE parallell eller samtidigt sug, kommer att tillåtas med hjälp av en enda medicinsk gasledningsutrustning.
18. Stäng locket och se till att förpackningen inte sticker ut.
19. Om sug inte behövs, se till att vrida On-Off-spaken medurs för att stänga av den.
20. Använd inte som aspirator för blodinsamling.
21. Använd inte överdriven kraft när du tar bort rören.
22. Be en specialist om reparation om enheten är trasig, och använd våra originaldelar när du byter förbrukningsvaror.
23. Använd inte organiska lösningsmedel såsom alkohol vid rengöring.
24. För att bestämma sugtrycket bör du ta hänsyn till det kirurgiska ingreppet, operationsstället, objektstorlek, patientens fysik och ålder, användarens erfarenhet och tekniker.
25. Anslut inte till någon annan sugkälla än den medicinska gasledningsutrustningen.
26. Applicera inte sug direkt på patienten med sugslangen, utför alltid sugning via sugslangen med lämpligt spetsverktyg.
27. Rapportera eventuella allvarliga incidenter som har inträffat med enheten till tillverkaren och de behöriga myndigheten i medlemsstaten där du bor.

**Prestanda**
Sugtryckets justeringsnivå: 0 till -60 kPa (vid nödfall MAX: -80 kPa)
Då tryckreglaget vrids åt höger, stannar det då det når -60 kPa. Emellertid, kan man fortsätta att vrida det 60 grader åt höger förbi de nna punkt. Denna egenskap skall användas vid nödfall, såsom för att rensa slangen om det råkat fastna någon vävnad i den.
Tryckindikatorns precision: ±10 % av inställt tryck
Avfallsbehållarens kapacitet: 1000 mL
**Rekommenderad nivå för sugkällan**
Maximal flödeshastighet för terminalen: ≥ 40 L/min (0˚C, 1 atm)
Sugtryck (vakuumtryck): -40 kPa till -60 kPa.
**Rekommendationer för sugslangen vid patientsidan**
Inre diameter: inte mindre än 6 mm.
Längd: mindre än 3 meter.
**Hur du förvarar eller installerar**
1. Förvara eller installera den på en torr plats, borta från vatten.
2. Förvara eller installera på en plats där det inte finns någon risk eller negativ påverkan.
3. Var försiktig med produktens stabila skick såsom lutning, vibrationer och stötar.
4. Förvara eller installera inte produkten med ett kemiskt läkemedel eller på en plats där gasen kan genereras.
5. Förvaringsförhållande
   Omgivande temperatur: -5~40 °C Relativ luftfuktighet : 10~95 %
   Användningsförhållande
   Omgivningstemperatur: 5~40 °C Relativ luftfuktighet: 20~90 %

**Produktnummer**
Qin Pot (huvudenheten) CQR10-X-EU
Där X representerar den engelska begynne lsebokstaven för huvudenhetens färg: Gul (Y), Rosa (P), Grön (G), eller Blå (B).
Insatsen (Qin Pot Liner) CQD10-H-EU (utan förtjockningsmedel), CQD-10-G-EU (med förtjockningsmedel)
**Enhetsbeskrivning**
**[Qin Pot, huvudenheten]**
1. Upphängningsanordning (varvid huvud enheten fästes på väggen)
2. Av- och på-reglage (öppnar och sluter suget)
3. Tryckreglage (justering av vakuumtryckt et)
4. Sugkällans skyddsenhet (motverkar att rören förorenas p.g.a. läckage av avfallsvätska)
5. Behållare
6. Lock
7. Locklås (fäster locket vid behållaren)
8. Adapterhållare (fäster insatsen vid beh ållaren)
9. Behållarens förseglingshylsa (förseglar adapterhållaren på den sida som ej används)
10. Packning (förseglar glipan mellan lock et och behållaren)
11. Slangnippel * (förenar sugkällan och Qin Pot, huvudenheten)
12. Lockets låssprintar (trycks samman för att avlägsna locket)
13. Bälgrör (tillför sugtryck till locket)
14. Sugkällans slang (tillför sugtryck till huv udenheten)

**[Qin pot liner, insatsen]**
15. Adapter (för sugslangen)
16. Adapterventil (förhindrar baksug av avf allsvätskan)
17. Säkerhetsventil (förhindrar att avfallsvätska tskan plötsligt sprutar ut)
18. Förtjockningsmedel (förtjockar avfallsv ätska) endast *CQD10-G.
* Säljs separat.

## NO Bruksanvisning

**Advarsler**
1. Lineren kan ikke gjenbrukes. Gjenbruk kan medføre svekket ytelse.
2. Bruk ikke enheten til å suge opp organiske løsemidler som alkohol.
3. Hvis Linerens innsugingspose er skadet gjennom bruk av dette apparat, åpne ikke lokket på boksen eller eksponer Lineren. Kast umiddelbart produktet i henhold til lokale hygiene- og avfallsprosedyrer.
4. Bruk ikke produktet uten nødvendig og tilstrekkelig opplæring.

**Forholdsregler**
1. Bruk aldri dette produktet hvis det er oppdaget skade på hovedenheten eller Lineren.
2. Etter bruk, plasser lokket til Lineren sikkert på plass på Lineren.
3. Innsugingsevnen vil aldri overskride evnen til kilden til innsuging på veggen.
4. Trykkontrollen har en låsemekanisme. Dra ut trykkontrollen ett hakk for å justere sugetrykket.
5. Monter hovedenheten forsvarlig ved å hekte den til en krok på veggen.
6. Hvis du oppdager noe unormalt under bruk, stopp driften umiddelbart.
7. Fjern aldri teipen til Lineren.
8. Stopp innsuging før avfallsvæsken i Lineren når et nivå på 1000 mL.
9. Hvis innsugingen stopper pga. aktivering av oversvømmelsesstopperen i portlokket, må enheten aldri forlates i denne tilstanden. Skift umiddelbart Lineren med en ny og kast den gamle.
10. Håndter en utbrukt Liner i henhold til lokale hygieneprosedyrer.
11. Bruk alltid beskyttelsesutstyr (gummihansker, maske, beskyttelsesbriller, o.l.).
12. Demonter eller modifiser aldri dette produktet annet enn til vedlikehold.
13. Desinfiser eller steriliser aldri hovedenheten og Lineren.
14. Når nødvendig, kast hovedenheten i henhold til lokale hygieneprosedyrer.
15. Forbered en rørkobling som tilpasser seg forbindelsesenden i størrelse ytre φ 6,5 mm. til φ 8,5 mm.
16. Kontroller produktet og slangene før bruk for å finne ut om de er skadet eller betydelig forringet, og bekreft deretter tilkoblingen og driftsstatus.
17. Kun enkeltsuging, IKKE parallell eller samtidig suging, tillates ved bruk av utstyr med én rørledning for medisinsk gass.
18. Lukk lokket og ikke la pakningen stikke ut.
19. Hvis suging ikke påkreves, pass på å dreie Av/På-bryteren med klokken for å slå den av.
20. Må ikke brukes som aspirator for blodoppsamling.
21. Ikke bruk for mye kraft når slangene skal fjernes.
22. Be en spesialist om å reparere dersom enheten er ødelagt, og bruk våre originaldeler når du bytter forbruksmateriell.
23. Ikke bruk organiske løsemidler som alkohol til rengjøring.
24. Når sugetrykket bestemmes, skal det tas hensyn til den kirurgiske prosedyren, det kirurgiske stedet, objektstørrelsen, pasientens fysikk og alder, brukerens erfaring samt teknikker.
25. Ikke koble til andre innsugingskilder enn rørutstyret for medisinsk gass.
26. Ikke påfør innsuging direkte på pasienten med innsugingsrør – utfør alltid innsuging via sugeslange med egnet redskap på tuppen.
27. Rapporter enhver alvorlig hendelse som har oppstått i tilknytning til enheten til produsenten og den kompetente myndigheten i medlemslandet der du bor.

**Ytelse**
Justeringsintervall innsugingstrykk: 0 til -60 kPa (Maksimum sugingstrykk i nødstilfelle: -80 kPa)
Når trykkontrolleren snus til høyre, stopper den når den møter rotasjonsstopperen på -60 kPa. Trykkontrolleren kan imidlertid snus 60˚ forbi rotasjonsstopperen hvis man fortsetter å snu den fra dette punktet. Denne muligheten er til bruk i nødstilfelle for å fjerne tilstoppet materie, skulle innsugingstuben i et tilfelle bli tettet til med vev eller annen materie.
Indikatornøyaktighet: ±10% av angitt trykk.
Avfallsvæskens reservoar-kapasitet: 1000 mL.
**Anbefalt evne til kilden for innsuging**
Maksimum flyterate for terminalen: ≥ 40 L/min (0˚C, 1 atm)
Innsugingstrykk: -40 kPa til -60 kPa
**Anbefalt innsugingstube på pasient siden:**
Indre diameter: Ikke mindre enn 6 mm
Lengde: mindre enn 3 m
**Oppbevaring eller installering**
1. Oppbevares eller installeres på et tørt sted, unna vann.
2. Oppbevares eller installeres på et sted uten risiko eller negative påvirkninger.
3. Vær nøye med produktets stabilitet, så som vipping, vibrasjon og støt.
4. Ikke oppbevar eller installer produktet ved kjemiske medisiner eller på et sted der det kan bli dannet gass.
5. Oppbevaringsforhold
   Omgivelsestemperatur: –5~40 °C Relativ fuktighet: 10~95 %
   Bruksforhold
   Omgivelsestemperatur: 5~40 °C Relativ fuktighet: 20~90 %

**Produktnummer**
Qin Pot hovedenhet: CQR10-X-EU
X representerer forbokstaven til fargen på hovedenheten: Gul (Y), Rosa (P), Grønn (G), eller Blå (B).
Liner: CQD10-H-EU (uten solidifiserende stoff), CQD10-G-EU (med solidifiserende stoff)
**Identifikasjon av deler og funksjon**
**[Qin Pot hovedenhet]**
1. Veggholder (fester Qin Pot hovedenheten til en krok på veggen)
2. Av/På-bryter (åpner og lukker innsuging)
3. Trykkontroller (justerer innsugingstrykk)
4. Beskyttelsesenhet for innsugingskilde (forhindrer kontaminasjon av rør dersom væske renner ut)
5. Boks
6. Lokk
7. Lokk-lås (fester locket til boksen)
8. Adapter-holder (fester Lineren til boksen)
9. Boks-lokk (forsegling stenger adapterholderen på den siden som ikke brukes)
10. Pakning (forsegling stenger åpningen mellom lokk og boks)
11. Rør-forbindelse* (forbinder innsugingskilde og Qin Pot hovedenhet)
12. Frakoblings-knotter (brukes ved fjerning av lokk)
13. Belgrør (gir innsugingstrykk til lokket)
14. Rør for innsuging kilde (gir sug til hovedenheten)

**[Qin Pot Liner]**
15. Adapter (forbinder innsugingsrør)
16. Adapterlokk (forhindrer at avfallsvæsken renner tilbake)
17. Sjekk-ventil (forhindrer avfallsvæske å plutselig skyte ut)
18. Solidifiserende stoff (solidifiserer avfallsvæske)* kun CDQ10-G
*Selges separat

## DA Brugsvejledning

**Advarsler**
1. Genbrug aldrig indebeholderen. Ved genbrug forringes ydelsen.
2. Anvend aldrig enheden til at opsuge organiske opløsningsmidler som f.eks. alkohol.
3. I tilfælde af, at indebeholderen er revnet eller er gået itu under brug, bør cylinderens låg ikke åbnes og indebeholderen ikke efterlades i utildækket stand. Bortskaf produktet øjeblikkeligt i henhold de lokale hygiejne- og affaldsprocedurer.
4. Dette produkt bør ikke benyttes før der er modtaget oplæring i brugen.

**Forholdsregler**
1. Anvend aldrig dette produkt hvis nogen som helst skader kan observeres på hoveddelen eller indebeholderen.
2. Sæt indebeholderens adapterdæksel godt fast på adapteren efter endt brug.
3. Vakuumsugetrykket overstiger aldrig sugekilden på væggen.
4. Trykkontrollen er udstyret med en låsemekanisme. Træk sugekontrollen et trin ud for at justere sugetrykket.
5. Fastgør hoveddelen forsvarligt til en krog på væggen.
6. Hvis der under anvendelse registreres noget unormalt, skal der øjeblikkeligt stoppes.
7. Indebeholderens tape må aldrig fjernes.
8. Stop sugningen før affaldsvæsken i indebeholderen når et niveau på 1000 mL.
9. Hvis sugning stopper på grund af aktivering af den overløbsstopper, der er indbygget i portdækslet, bør enheden ikke efterlades i en sådan tilstand. Udskift straks indebeholderen med en ny og kassér den gamle.
10. Efter anvendelse skal indebeholderen behandles i henhold til gældende lokale procedurer vedr. hygiejne.
11. Bær altid beskyttelsesudstyr (gummihandsker, maske, beskyttelsesbriller, etc.).
12. Forsøg aldrig at adskille eller modificere dette produkt, undtagen dog ved vedligeholdelse.
13. Hoveddelen og indebeholderen bør aldrig steriliseres eller desinficeres.
14. Når hoveddelen skal bortskaffes, bør det ske i overensstemmelse med gældende lokale procedurer for hygiejne.
15. Forbered et rørsamlestykke som passer til den forbindende ende, med en ydre diameter på φ 6,5 mm til φ 8,5 mm.
16. Inden brug skal du kontrollere produktet og slangerne, for at se om der er nogen skader eller betydelig forringelse, og derefter bekræfte tilslutningen og driftsstatussen.
17. Der tillades kun enkelt sugning, IKKE parallel eller samtidig sugning ved brug af et enkelt udstyr til medicinsk gasrør.
18. Luk låget og sørg for at pakningen ikke stikker ud.
19. Hvis der ikke behøves sugning, skal du sørge for at dreje til-fra kontakten i urets retning for at slukke for den.
20. Må ikke anvendes som en pumpe til blodindsamling.
21. Anvend ikke urimelig stor kraft ved fjernelse af slanger.
22. Anmod en fagperson om reparation, hvis udstyret er i stykker, og anvend vores originale dele, når der udskiftes forbrugsmaterialer.
23. Brug ikke organiske opløsningsmidler som fx sprit ved rengøring.
24. For at bestemme sugetrykket skal du tage den kirurgiske procedure, operationsstedet, genstandens størrelse, patientens fysik og alder, brugerens erfaring og teknikker i betragtning.
25. Tilslut ikke nogen anden sugekilde end udstyret til medicinsk gasrør.
26. Udfør ikke sugning direkte på patienten med sugeslangen, men udfør altid sugning via sugeslangen med det passende spidsredskab.
27. Rapporter venligst enhver alvorlig hændelse relateret til enheden, som er sket, til producenten og den kompetente myndighed i den medlemsstat, hvor du bor.

**Ydelse**
Sugetrykkets justeringsområde: 0 til -60 kPa (Maksimalt sugetryk i nødstilfælde: -80 kPaH)
Når trykkontrollen drejes mod højre, stopper den når den rammer rotationsstopperen ved -60 kPa. Trykkontrollen kan imidlertid drejes 60˚ forbi rotationsstopperen hvis der fortsættes med at dreje mod højre fra det punkt. Denne egenskab kan anvendes i et nødstilfælde for at fjerne tilstopelse, i det sjældne tilfælde hvor sugeslangen bliver tilstoppet af organisk væv el. lign.
Indikatorpræcision: ±10% af det indstillede tryk
Spildvæskebeholderens kapacitet: 1000 mL
**Anbefalet sugeudgang**
Terminalens maksimale gennemstrømning: ≥ 40 L/min (0˚C, 1 atm)
Sugetryk: -40 kPa til -60 kPa
**Anbefalet sugeslange på patientsiden**
Indre diameter: Ikke mindre end 6 mm
Længde: Mindre end 3 m
**Sådan foretages opbevaring eller installation**
1. Opbevar eller installer på et tørt sted, væk fra vand.
2. Opbevar eller installer på et sted, hvor der ikke er nogen risiko eller negative påvirkninger.
3. Vær omhyggelig med produktets stabile tilstand såsom hældning, vibration og påvirkning.
4. Opbevar eller installer ikke produktet ved siden af kemisk medicin eller på et sted, hvor der muligvis kan udvikles gas.
5. Opbevaringsforhold
   Omgivelsestemperatur: -5~40 °C Relativ luftfugtighed : 10~95%
   Anvendelsesforhold
   Omgivelsestemperatur: 5~40 °C Relativ luftfugtighed: 20~90%

**Produktnummer**
Qin Pot hoveddel: CQR10-X-EU
X står for et begyndelsesbogstav for hoveddelens farve: Gul (Yellow), pink (Pink), grøn (Green) eller blå (Blue).
Indebeholder: CQD10-H-EU (uden størkningsmiddel, CQD10-G-EU (med størkningsmiddel)
**Delenes identifikation og anvendelse**
**[Qin Pot hoveddel]**
1. Vægbeslag (fastgør Qin Pot hoveddelen til en krog på væggen)
2. Til-fra kontakt (åbner og lukker sugning)
3. Trykkontrol (justerer sugetrykket)
4. Beskyttelses-enhed for sugeudgang (forhindrer tilsmudsningen af røret pga. lækkende spildvæske)
5. Cylinder
6. Låg
7. Lågets lukker (lukker låget fast på cylinderen)
8. Adapterholder (fastgør indebeholderen til cylinderen)
9. Cylinderhætte (lukker adapterholderen på den side, der ikke anvendes, helt lufttæt)
10. Tætningsring (lukker, så der bliver helt lufttæt mellem låget og cylinderen)
11. Rørsamlestykke* (forbinder sugeudgangen og Qin Pot-hoveddelen)
12. Aftagningsknapper (anvendes når låget skal fjernes)
13. Bælgrør (indleder sugetrykket til låget)
14. Sugeudgangsrør (indleder sugning til hoveddelen)

**[Qin Pot indebeholder]**
15. Adapter (forbinder sugeslangen)
16. Adapterhætte (forhindrer spildvæsken i at løbe tilbage)
17. Kontrolventil (forhindrer spildvæsken i pludselig at sprøjte ud)
18. Størkningsmiddel (størkner spildvæsken) *kun CQD10-G
*Sælges separat

## FI Käyttöohje

**Varoitukset**
1. Älä koskaan käytä Lineria uudelleen. Uudelleenkäyttö saattaa heikentää laitteen tehoa.
2. Älä käytä laitetta orgaanisten liuottimien kuten alkoholin imemiseen.
3. Jos huomaat Linerin pussin olevan rikki käytön aikana, älä avaa säiliön kantta tai altista Lineria. Hävitä tuote välittömästi paikallisten hygienia- ja jätteenkäsittelymääräysten mukaisesti.
4. Älä käytä tätä tuotetta ennen asianmukaisen opetuksen saamista.

**Varotoimenpiteet**
1. Älä koskaan käytä tätä tuotetta, jos havaitset päälaitteen tai Linerin olevan rikki.
2. Käytön jälkeen aseta Linerin adaptorin korkki tiukasti paikoilleen adaptorin päälle.
3. Imupaine ei koskaan ylitä seinällä olevan imulähteen tehoa.
4. Paineensäätimessä on lukitusjärjestelmä. Vedä paineensäädin ulos yhden pykälän verran säätääksesi imupainetta.
5. Asenna päälaite varmasti seinällä olevaan koukkuun.
6. Jos havaitset käytön aikana jotain tavallisesta poikkeavaa, lopeta käyttö välittömästi.
7. Älä koskaan poista Linerin teippiä.
8. Lopeta imu ennen kuin jätenestettä Linerissa ylittää 1000 mL rajan.
9. Jos imu keskeytyy liitäntäaukon kanneen sisään rakennetun ylivuotoesteen käynnistyttyä, älä jätä laitetta siiheen. Vaihda heti Liner uuteen ja hävitä vanha.
10. Noudata paikallisia hygieniamääräyksiä Linerin käytön jälkeen.
11. Käytä aina suojavarusteita (kumihanskoja, naamaria, suojalaseja jne.).
12. Älä koskaan hajota tai muunna tätä tuotetta muuten kuin huollon yhteydessä.
13. Älä koskaan sterilisoi tai desinfioi päälaitetta tai Lineria.
14. Noudata paikallisia hygieniamääräyksiä hävittäessäsi päälaitetta.
15. Valmista putkiliitin, joka soveltuu liitinpään ulkoiseen halkaisijaan φ 6,5 mm - φ 8,5 mm.
16. Tarkista tuote ja putket ennen käyttöä vaurioiden tai merkittävän rappeutumisen varalta ja tarkista sitten liitäntä ja toimintatila.
17. Vain yksi imu, EI rinnakkaista tai samanaikaista imua, sallitaan yhtä sairaalakaasuputkistoa käytettäessä.
18. Sulje kansi äläkä anna tiivisteen työntyä esiin.
19. Jos imua ei tarvita, poista se käytöstä kääntämällä On-Off-vipua myötäpäivään.
20. Älä käytä aspiraattoria veren keräämiseen.
21. Älä käytä liikaa voimaa, kun irrotat putkia.
22. Pyydä asiantuntijaa korjaamaan rikkoutunut laite ja käytä alkuperäisiä osia, kun vaihdat kulutustarvikkeita.
23. Älä käytä puhdistukseen orgaanisia liuottimia, kuten alkoholia.
24. Imupaineen määrittämisessä on otettava huomioon kirurginen toimenpide, leikkausalue, kohteen koko, potilaan fysiikka ja ikä, käyttäjän kokemus ja menetelmät.
25. Älä liitä mihinkään muuhun imulähteeseen kuin sairaalakaasuputkistolaitteistoon.
26. Älä kohdista imua suoraan potilaaseen imuputkella, vaan tee imu aina imuputken ja asianmukaisen kärkityökalun kautta.
27. Ilmoita kaikista tapahtuneista laitteeseen liittyvistä vakavista vaaratilanteista valmistajalle ja sen jäsenvaltion toimivaltaiselle viranomaiselle, jossa asut.

**Toiminta**
Imupaineen säädön vaihteluväli: 0 - -60 kPa (Maksimaalinen imupaine hätätilanteessa: -80 kPa)
Käännettäessä paineensäädintä oikealle, se pysähtyy osuessaan pysäyttimeen -60 kPa:ssa. Paineensäädintä voidaan kuitenkin kääntää 60˚ pysäyttimen yli, mikäli säädintä käännetään oikealle edelleen. Tätä ominaisuutta on tarkoitus käyttää tukoksen poistamista varten hätätilanteessa, jos imuputki on tukkiutunut kudoksesta tai muusta materiaalista.
Indikaattorin tarkkuus: ±10% valitusta paineesta
Jätenestesäiliön tilavuus: 1000 mL
**Suositeltu imulähteen teho**
Kärjen maksimaalinen virtausnopeus: ≥ 40 L/min (0˚C, 1 atm)
Imupaine: -40 kPa - -60 kPa
**Suositeltu potilaan puoleinen imuputki:**
Sisäinen halkaisija: Ei alle 6 mm
Pituus: alle 3 m
**Säilytys ja asennus**
1. Säilytä tai asenna kuivaan paikkaan pois veden läheltä.
2. Säilytä tai asenna paikkaan, jossa ei ole vaaraa tai haitallisia vaikutteita.
3. Huolehdi siitä, että laitteen tila on vakaa (esim. kallistuminen, värinä ja isku).
4. Älä säilytä tai asenna tuotetta kemiallisen lääkkeen viereen tai paikkaan, jossa saattaa syntyä kaasua.
5. Säilytysolosuhteet
   Ympäristön lämpötila: -5 – 40 °C Suhteellinen kosteus: 10–95 %
   Käyttöolosuhteet
   Ympäristön lämpötila: 5 – 40 °C Suhteellinen kosteus: 20–90 %

**Tuotenumero**
Qin Pot -päälaite: CQR10-X-EU
X merkitsee päälaitteen värin ensimmäistä kirjainta: Yellow, Pink, Green tai Blue
Liner: CQD10-H-EU (ilman sidonta-ainetta), CQD-10-G-EU (sidonta-aineen kanssa)
**Laitteen osat ja toiminnot**
**[Qin Pot -päälaite]**
1. Seinäpidike (kiinnittää Qin Pot -päälaitteen seinällä olevaan koukkuun)
2. On-Off -vipu (avaa ja sulkee imun)
3. Paineensäädin (säätää imupainetta)
4. Imulähteen suojaosa (estää putken kontaminaation, jos jätenestettä pääsee valumaan ulos)
5. Säiliö
6. Kansi
7. Kannen lukko (kiinnittää kannen säiliöön)
8. Adaptorin pidike (kiinnittää Linerin säiliöön)
9. Säiliön korkki (sulkee adaptorin pidikkeen käyttämättömältä puolelta)
10. Tiiviste (Sulkee kannen ja säiliön välisen aukon)
11. Putkiliitin* (liittää imulähteen Qin Pot -päälaitteeseen)
12. Irrotusnupit (käytetään kantta poistaessa)
13. Paljeputki (kohdistaa painetta kanteen)
14. Imulähteen putki (kohdistaa painetta päälaitteeseen)

**[Qin Pot Liner]**
15. Adaptori (liittää imuputken)
16. Adaptorin korkki (estää jätenesteen takaisinvalumisen)
17. Vastaventtiili (estää jätenesteen yhtäkkisen räiskymisen)
18. Sidonta-aine (kiinteyttää jätenestettä) *vain CQD10-G
* Myydään erikseen

## PT Instruções de utilização

**Avisos**
1. Jamais reutilize o Liner. Caso reutilizar, a capacidade poderá diminuir.
2. Não utilize a unidade para sugar solventes orgânicos, tais como o álcool.
3. Caso descubra que o saco de sucção do Liner rasgou ou estourou durante a utilização do instrumento, não abra a tampa da lata, nem exponha o Liner. Descarte o produto imediatamente, de acordo com os procedimentos locais de higiene e disposição de lixo.
4. Não utilizar este produto sem ter recebido a formação adequada.

**Precauções**
1. Jamais utilize este produto se for observado algum dano no corpo principal ou o Liner.
2. Coloque firmemente a tampa do adaptador do Liner sobre o adaptador após a utilização.
3. A pressão de sucção nunca excederá a capacidade da fonte de sucção na parede.
4. O controlador de pressão tem um mecanismo de bloqueio. Puxe o controlador de pressão um passo para fora para ajustar a pressão de sucção.
5. Monte firmemente o corpo principal num gancho na parede.
6. Se sentir qualquer anormalidade durante a utilização, interrompa a utilização imediatamente.
7. Jamais remova a fita do Liner.
8. Interrompa a sucção antes que os fluidos residuais alcancem o nível de 1000 mL.
9. Se a sucção for interrompida devido à acção do interruptor de transbordamento embutido na tampa do Port, não deixe a unidade nessas condições. Substitua imediatamente o Liner por um novo e descarte o velho.
10. Limpe o Liner após a utilização de acordo com os procedimentos locais de higiene.
11. Vista sempre material de protecção (luvas de borracha, máscara, óculos de protecção, etc.)
12. Jamais desmonte ou modifique este produto, a não ser para fins de manutenção.
13. Jamais esterilize ou desinfecte o corpo principal e o Liner.
14. Ao descartar o corpo principal, faça-o de acordo com os procedimentos locais de higiene.
15. Prepare um tubo conector que se adapte ao terminal de conexão com diâmetro externo φ 6,5 mm a φ 8,5 mm.
16. Antes de utilizar, verifique o produto e os tubos para ver se há alguns danos ou deterioração significativa, depois, confirme o estado da ligação e do funcionamento.
17. Só será permitida sucção simples, NÃO sucção paralela ou simultânea, utilizando equipamentos de tubagem simples para gás medicinal.
18. Feche a tampa e não deixe a embalagem ficar saliente para fora.
19. Se não for necessária sucção, certifique-se de que gira a alavanca de Ligar/Desligar no sentido dos ponteiros do relógio, para desligar.
20. Não utilize como aspirador para recolha de sangue.
21. Não utilize força excessiva quando remover os tubos.
22. Se o dispositivo avariar, procure a ajuda de um especialista e utilize as nossas peças genuínas quando mudar os consumíveis.
23. Não utilize solventes orgânicos, como álcool, quando limpar.
24. Para decidir a pressão de sucção, deve ter em conta o procedimento cirúrgico, o local cirúrgico, a dimensão do objeto, o estado de saúde física e a idade do paciente, a experiência e técnicas do utilizador.
25. Não ligue a qualquer outra fonte de sucção, além do equipamento de tubagem de gás medicinal.
26. Não aplique sucção diretamente no paciente com o tubo de sucção, realize a sucção sempre através do tubo de sucção com a ferramenta com uma ponta adequada.
27. Relate ao fabricante e à autoridade competente do Estado-membro em que reside quaisquer incidentes graves que tenham ocorrido relacionados com o dispositivo.

**Desempenho**
Faixa de ajuste da pressão de sucção: 0 a -60 kPa (Pressão de sucção máxima em caso de emergência: -80 kPa).
Quando o controlador de pressão é rodado para a direita, parará quando bater na trava, aos -60 kPa. Entretanto, o controlador de pressão pode ser rodado 60˚ além da trava de rotação, se você continuar torcendo para a direita a partir daquele ponto. Esta função é provida para a utilização em situações de emergência, para remover um entupimento, na improvável situação em que o tubo seja entupido por tecidos ou outras matérias.
Precisão do indicador: ±10% da pressão seleccionada.
Capacidade do reservatório de fluidos residuais: 1.000 mL.
**Capacidade de fonte de sucção recomendada**
Índice de fluxo máximo do terminal: ≥ 40 L/min (0 ˚C, 1 atm)
Pressão de sucção: -40 kPa a -60 kPa
**Tubo de sucção recomendado para o lado do paciente:**
Diâmetro interno: não inferior a de 6 mm
Comprimento: inferior a 3 m
**Como armazenar ou instalar**
1. Armazene ou instale num local seco, afastado da água.
2. Armazene ou instale num local onde não há riscos nem influências adversas.
3. Tenha o cuidado de manter o produto em condições estáveis, tais como locais onde não sofra inclinação, vibração e impacto.
4. Não armazene nem instale o produto junto de um medicamento químico ou num local onde podem ser gerados gases.
5. Condições de armazenamento
   Temperatura ambiente: -5~40°C Humidade relativa: 10~95%
   Condições de utilização
   Temperatura ambiente: 5~40°C Humidade relativa: 20~90%

**Número do produto**
Corpo principal do Qin Pot: CQR10-X-EU
X representa a letra inicial da cor do corpo principal em inglês: Y (amarelo), P (cor-de-rosa), G (verde) ou B (azul)
Liner: CQD10-H-EU (sem agente solidificante), CQD10-G-EU (com agente solidificante)
**Identificação e função das partes**
**[Corpo principal do Qin Pot]**
1. Suporte para pendurar na parede (segura o corpo principal do Qin Pot a um gancho na parede)
2. Alavanca ligar/desligar (abre e fecha a sucção)
3. Controlador de pressão (ajusta a pressão de sucção)
4. Unidade de protecção da fonte de sucção (evita a contaminação do cano devida ao vazamento de fluidos residuais)
5. Lata
6. Tampa
7. Tranca da tampa (segura a tampa à lata)
8. Suporte do adaptador (segura o Liner à lata)
9. Protector da lata (sela o suporte do adaptador no lado em que não está a ser usado)
10. Empacotamento (sela a fenda entre a tampa e a lata)
11. Conector do cano* (conecta a fonte de sucção ao corpo principal do Qin Pot)
12. Saliência de destacamento (usada quando for remover a tampa)
13. Tubo soprador (introduz pressão de sucção à tampa)
14. Tubo da fonte de sucção (introduz sucção ao corpo principal)

**[Qin Pot Liner]**
15. Adaptador (conecta o tubo de sucção)
16. Protector do adaptador (evita fluxo inverso dos fluidos residuais)
17. Válvula de controle (evita que os fluidos residuais sejam esguichados repentinamente)
18. Agente solidificante (solidifica os fluidos residuais) *somente CQD10-G
* Vendido separadamente.

## KO 사용 지침

**경고**
1. 라이너는 절대 재사용하지 마십시오. 재사용하면 성능이 저하될 수 있습니다.
2. 이 장치를 알코올과 같은 유기용제를 빨아들이는 데 사용하지 마십시오.
3. 이 장치를 사용하는 동안 흡입 라이너 주머니가 찢어진 것을 발견했다면 용기의 덮개를 열거나 라이너를 노출시키지 마십시오. 지역 위생 및 처리에 따라 즉시 제품을 폐기하십시오.
4. 이 제품을 사용하기 전에 반드시 사용법 교육을 받으십시오.

**주의 사항**
1. 본체 또는 라이너에 손상이 발견되면 절대 제품을 사용하지 마십시오.
2. 사용 후에는 라이너의 어댑터 캡을 어댑터에 단단히 고정시키십시오.
3. 진공 압력이 벽면의 흡입구 용량을 절대 초과해서는 안 됩니다.
4. 압력 컨트롤러에는 잠금 장치가 있습니다. 흡입 압력을 조절하려면 압력 컨트롤러를 한 단계 줄입니다.
5. 본체를 벽면의 고리에 단단히 부착시킵니다.
6. 사용 중 비정상적인 느낌이 들면 즉시 사용을 중단하십시오.
7. 라이너 테이프는 절대 제거하지 마십시오.
8. 라이너의 폐 유체가 1,000mL 레벨에 도달하기 전에 흡입을 중단하십시오.
9. 포트 캡 안쪽에 장착된 넘침 중단 장치가 작동하여 흡입이 중단되는 경우에는 장치를 그 상태로 내버려 두지 마십시오. 즉시 라이너를 새것으로 교체하고 이전 것을 폐기하십시오.
10. 사용 후에는 지역 위생 절차에 따라 라이너를 처리하십시오.
11. 항상 보호 장구(고무 장갑, 마스크, 고글 등)를 착용하십시오.
12. 유지보수를 위한 경우를 제외하고 이 제품을 절대 분해하거나 수정하지 마십시오.
13. 본체 및 라이너를 살균 또는 소독하지 마십시오.
14. 본체를 폐기할 때는 지역 위생 절차에 따라 폐기하십시오.
15. 연결부 외경 규격이 맞는 파이프 커넥터를 준비하십시오.
    외경: φ 6.5mm ~ φ 8.5mm
16. 사용하기 전에 제품 및 튜브를 점검하여 손상이나 심각한 불량이 없는지 살펴본 다음, 연결 및 작동 상태를 확인하십시오.
17. 단일 의료 가스 파이프라인 장비를 사용하는 단일 흡입만 허용되고, 병렬 또는 동시 흡입은 허용되지 않습니다.
18. 패킹이 돌출되지 않도록 주의하면서 덮개를 닫습니다.
19. 흡입이 필요하지 않으면, 반드시 온오프 레버를 시계 방향으로 돌려 끄십시오.
20. 혈액 수집용 흡입기로 사용하지 마십시오.
21. 튜브를 제거할 때 과도한 힘을 가하지 마십시오.
22. 장치가 고장나면 전문가에게 수리를 요청하고, 소모품을 교체할 때는 당사의 순정 부품을 사용하십시오.
23. 청소할 때 알코올과 같은 유기 용제를 사용하지 마십시오.
24. 흡입 압력을 결정하려면 수술 절차, 수술 장소, 대상 크기, 환자의 체격 및 나이, 사용자의 경험 및 기술 역량을 고려해야 합니다.
25. 의료 가스 파이프 장비가 아닌 다른 흡입구에 연결하지 마십시오.
26. 흡입 튜브가 있는 환자에게 직접 흡입을 시도하지 마십시오. 항상 적절한 팁 툴이 있는 흡입 튜브를 통해 흡입을 수행하십시오.
27. 장치와 관련하여 심각한 사고가 발생한 경우, 제조사 및 사용자가 거주하는 국가의 관할 당국에 보고하십시오.

**성능**
흡입 압력 조절 범위: 0 ~ -60kPa(비상시 최대 흡입 압력: -80kPa)
압력 컨트롤러를 오른쪽으로 돌리면 회전 중단 장치가 -60kPa가 될 때 멈춥니다. 그러나 그 지점에서 오른쪽으로 계속 돌리면 회전 중단 장치를 지나 60˚까지 돌릴 수 있습니다. 이 기능은 만일 흡입 튜브에 조직이나 기타 물질이 막히는 등의 상황이 발생하여 이물질을 긴급히 제거해야 할 때 사용됩니다.
표시 정확도: 설정된 압력의 ±10%
폐 유체 저장 용량: 1,000mL
**권장 흡입 용량**
단자의 최대 유량: ≥40L/min(0℃, 1atm)
흡입 압력: -40kPa ~ -60kPa
**환자측 권장 흡입 튜브:**
내경: 6mm 이상
길이: 3m 이하
**보관 또는 설치 방법**
1. 물에서 멀리 떨어진 건조한 장소에 보관하거나 설치하십시오.
2. 위험 또는 유해 영향이 없는 장소에 보관하거나 설치하십시오.
3. 기울어짐, 진동, 충격 등이 없도록 제품의 안정적인 조건에 유의하십시오.
4. 화학적 의약품 근처 또는 가스가 생성될 수 있는 장소에 보관하거나 설치하지 마십시오.
5. 보관 조건
   주위 온도: -5~40℃ 상대 습도: 10~95%
   사용 조건
   주위 온도: 5~40℃ 상대 습도: 20~90%

**제품 번호**
Qin Pot 본체: CQR10-X-EU
X는 다음과 같은 본체 색상의 두문자입니다. 노란색, 분홍색, 초록색 또는 파란색
라이너: CQD10-H-EU(경화제를 사용하지 않는 경우), CQD10-G-EU(경화제를 사용하는 경우)
**부품 식별 및 기능**
**[Qin Pot 본체]**
1. 벽면 고정용 홀더(Qin Pot 본체를 벽면 고리에 고정)
2. On-Off 레버(흡입 개폐)
3. 압력 컨트롤러(흡입 압력 조절)
4. 흡입구 보호 장치(폐 유체 유출로 인한 파이프 오염 방지)
5. 용기
6. 덮개
7. 덮개 잠금 장치(덮개를 용기에 고정)
8. 어댑터 홀더(라이너를 용기에 고정)
9. 용기 캡(사용되지 않는 쪽의 어댑터 홀더 밀폐)
10. 패킹(덮개와 용기 사이의 틈 밀폐)
11. 파이프 커넥터*(흡입구와 Qin Pot 본체 연결)
12. 분리 손잡이(덮개를 제거할 때 사용)
13. 벨로우 튜브(흡입 압력을 덮개에 전달)
14. 흡입 튜브(흡입을 본체에 전달)

**[Qin Pot 라이너]**
15. 어댑터(흡입 튜브 연결)
16. 어댑터 캡(폐 유체의 역류 방지)
17. 체크 밸브(폐 유체의 갑작스러운 분출 방지)
18. 경화제(폐 유체 경화) *CQD10-G 전용
*별매품

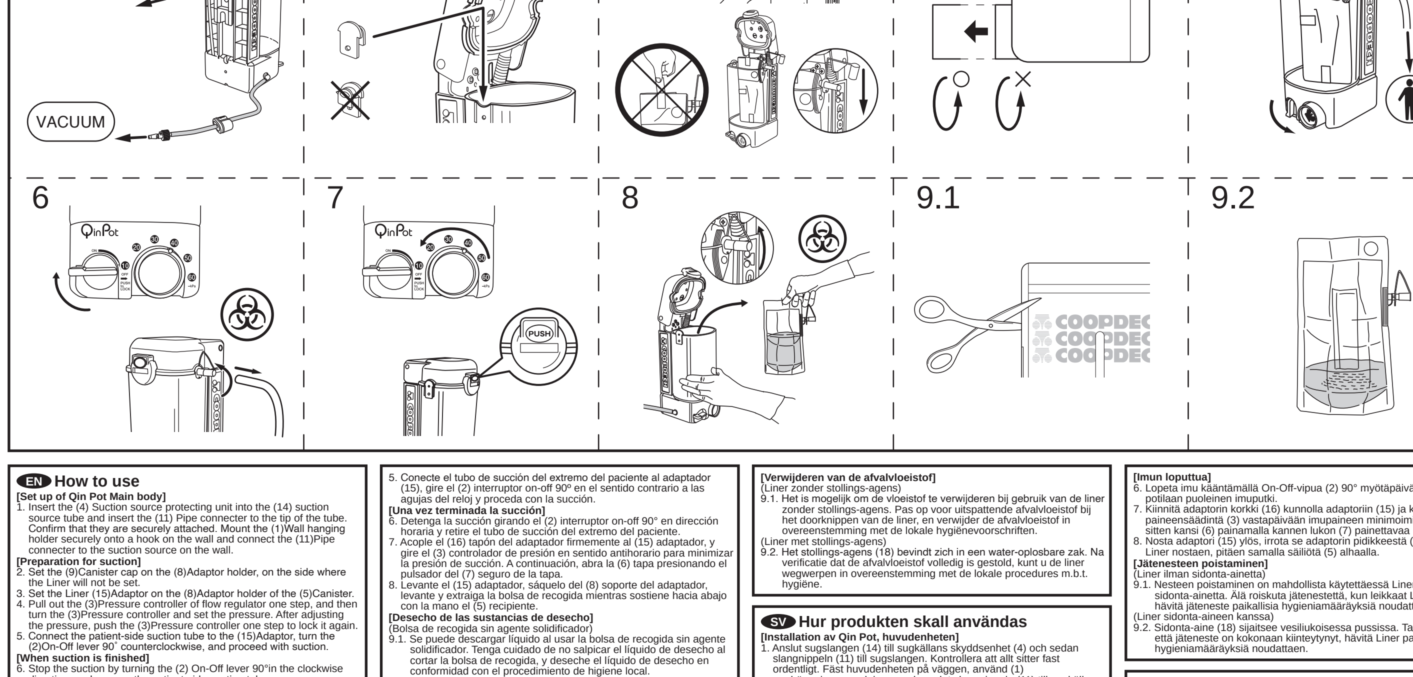


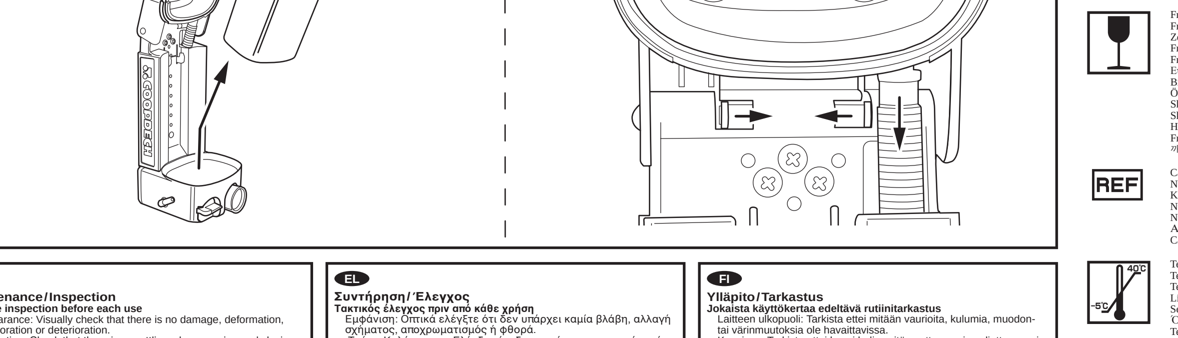


## EN How to use

**[Set up of Qin Pot Main body]**
1. Insert the (4) Suction source protecting unit into the (14) suction source tube and insert the (11) Pipe connecter to the tip of the tube. Confirm that they are securely attached. Mount the (1)Wall hanging holder securely onto a hook on the wall and connect the (11)Pipe connecter to the suction source on the wall.

**[Preparation for suction]**
2. Set the (9)Canister cap on the (8)Adaptor holder, on the side where the Liner will not be set.
3. Set the Liner (15)Adaptor on the (8)Adaptor holder of the (5)Canister.
4. Pull out the (3)Pressure controller of flow regulator one step, and then turn the (3)Pressure controller and set the pressure. After adjusting the pressure, push the (3)Pressure controller one step to lock it again.
5. Connect the patient-side suction tube to the (15)Adaptor, turn the (2)On-Off lever 90˚ counterclockwise, and proceed with suction.

**[When suction is finished]**
6. Stop the suction by turning the (2) On-Off lever 90°in the clockwise direction, and remove the patient-side suction tube.
7. Fit the (16) Adaptor cap securely onto the (15) Adaptor, and rotate the (3)Pressure controller counterclockwise to minimize suction pressure. Then, open the (6) Lid by pressing the push part of the (7) Lid lock.
8. Lift up the (15)Adaptor, remove it from the (8)Adaptor holder, and while holding down the (5)Canister with your hand, lift up and remove the Liner.

**[Discard of the waste fluid]**
(Liner without solidifying agent)
9.1. It is possible to discharge fluid when using the Liner without solidifying agent. Be careful not to spatter the waste fluid when cutting the Liner, and dispose the waste fluid in accordance with local hygiene procedure.

(Liner with solidifying agent)
9.2. The (18)Solidifying agent is contained in a water-soluble bag. After confirming that the waste fluid has completely solidified, throw away the Liner in accordance with local hygiene procedure.

## FR Comment utiliser ce produit

**[Montage du corps du Qin Pot]**
1. Introduire le dispositif de protection de la source d'aspiration dans le tube de source d'aspiration, puis introduire à l'extrémité le raccord de tuyau, et assurez vous qu'il est fermement fixé. Accrocher le support mural (1) à un crochet mural et connecter le raccord de tuyau (11) à la source d'aspiration au mur.

**[Préparation à l'aspiration]**
2. Installer le bouchon de l'absorbeur (9) sur le support d'adaptateur (8) du côté où le Liner ne sera pas placé.
3. Installer l'adaptateur (15) du Liner sur le support d'adaptateur (8) de la boîte (5).
4. Tirer d'un cran sur le contrôleur de pression (3) du régulateur de débit, puis le tourner et sélectionner la pression. Après avoir réglé la pression, pousser le contrôleur de pression (3) d'un cran pour le verrouiller à nouveau.
5. Raccorder le tube d'aspiration du côté du patient à l'adaptateur (15), tourner le levier marche/arrêt (2) de 90˚ dans le sens inverse des aiguilles d'une montre et commencer l'aspiration.

**[A la fin de l'aspiration]**
6. Interrompre l'aspiration en tournant le (2) levier marche/arrêt à 90° dans le sens des aiguilles d'une montre, et retirer le tube d'aspiration du côté du patient.
7. Fixer solidement le (16) bouchon de l'adaptateur à (15) l'adaptateur, et faire pivoter le (3) contrôleur de pression dans le sens inverse des aiguilles d'une montre pour réduire la pression d'aspiration. Ensuite, ouvrir le (6) couvercle en appuyant sur la pièce de poussée du (7) verrou du couvercle.
8. Soulever l'adaptateur (15), le détacher du support d'adaptateur (8) et, tout en maintenant l'absorbeur (5) en place d'une main, soulever et retirer le Liner.

**[Mise au déchets du liquide récupéré]**
(Liner sans agent solidificateur)
9.1. Il est possible d'évacuer le fluide lors de l'utilisation du liner sans agent solidificateur. Veiller à ne pas éclabousser le fluide usagé lors de la coupe du Liner, et éliminer le fluide usagé conformément aux procédures d'hygiène locales.

(Liner avec agent solidificateur)
9.2. L'agent solidificateur (18) est contenu dans un sac soluble dans l'eau. Après avoir vérifié que le liquide récupéré s'est complètement solidifié, jeter le Liner en conformité avec les procédures locales d'hygiène.

## DE Gebrauchsanleitung

**[Aufstellung des Qin-Pod Hauptgerätes]**
1. Den (4) Saugmotorschutz in den (14) Saugmotorschlauch stecken. An dessen Spitze den (11) Schlauchanschluss stecken und auf festen Sitz prüfen. Die (1) Wandaufhängung auf den Haken an der Wand schrauben und den (11) Schlauchanschluss an dem Saugmotor an der Wand befestigen.

**[Vorbereitung der Absaugung]**
2. Den (9) Kanisterdeckel auf der nicht benutzten Seite der (8) Adapterhalterung anbringen.
3. Den (15) Einsatzadapter auf die (8) Adapterhalterung des (5) Kanisters aufsetzen.
4. Den (3) Druckregler aus dem Durchflussregler um eine Stufe herausziehen und durch Drehen des (3) Druckreglers den Druck einstellen. Nach der Druckeinstellung den (3) Druckregler wieder eine Stufe hinein ziehen, damit er einrastet.
5. Den Absaugschlauch patientenseitig an den (15) Adapter anschließen, den (2) Ein-Aus-Schalter um 90˚ entgegen dem Uhrzeigersinn drehen und mit dem Absaugvorgang fortfahren.

**[Nach der Absaugung]**
6. Stoppen Sie die Absaugung, indem Sie den (2) Ein-Aus-Schalter um 90° im Uhrzeigersinn drehen, und entfernen Sie den patientenseitigen Absaugschlauch.
7. Setzen Sie den (16) Adapterdeckel fest auf den (15) Adapter, und drehen Sie den (3) Druckregler entgegen dem Uhrzeigersinn, um den Saugdruck zu minimieren. Öffnen Sie dann den (6) Deckel, indem Sie auf den Druckteil des (7) Deckelverschlusses drücken.
8. Den (15) Adapter anheben und so von der (8) Adapterhalterung entfernen und, während Sie den (5) Kanister mit der Hand herunterdrücken, den Einsatz durch Herausheben entfernen.

**[Entsorgung der abgesaugten Fllüssigkeit]**
(Einsatz ohne Erstarrungsmittel)
9.1. Wenn Sie den Einsatz ohne Erstarrungsmittel verwenden, ist es möglich, Flüssigkeit abzulassen. Achten Sie beim Schneiden des Einsatzes darauf, keine Abfallflüssigkeit zu verspritzen, und entsorgen Sie die Abfallflüssigkeit im Einklang mit lokalen Hygieneverfahren.

(Schlauch mit Erstarrungsmittel)
9.2. Das (18) Erstarrungsmittel befindet sich in einer wasserlöslichen Tasche. Nachdem die abgesaugte Flüssigkeit vollständig erstarrtist, den Schlauch entsprechend der vor Ort geltenden Hygieneverfahren entsorgen.

## ES Modo de empleo

**[Instalación del Módulo Principal de Qin Pot]**
1. Insira a (4) unidade de protecção da fonte de succção ao (14) tubo da fonte de succção e insira o (11) conector do cano na extremidade. Certifique-se de que está preso firmemente. Coloque firmemente el (1) soporte de pared en el gancho de la pared y conecte el (11) conector del tubo a la fuente de succión de la pared.

**[Preparativos para la succión]**
2. Coloque la (9) tapa del recipiente en el (8) soporte del adaptador del lado en el que no se va a colocar la bolsa de recogida.
3. Coloque el (15) adaptador de la bolsa de recogida en el (8) soporte del adaptador del (5) recipiente.
4. Tire del (3) controlador de presión del regulador del flujo un intervalo y a continuación haga girar el (3) controlador de presión y seleccione la presión. Una vez ajustada la presión, presione el (3) controlador de presión un intervalo para bloquearlo de nuevo.
5. Conecte el tubo de succión del extremo del paciente al adaptador (15), gire el (2) interruptor on-off 90˚ en el sentido contrario a las agujas del reloj y proceda con la succión.

**[Una vez terminada la succión]**
6. Detenga la succión girando el (2) interruptor on-off 90° en dirección horaria y retire el tubo de succión del extremo del paciente.
7. Acople el (16) tapón del adaptador firmemente al (15) adaptador, y gire el (3) controlador de presión en sentido antihorario para minimizar la presión de succión. A continuación, abra la (6) tapa presionando el pulsador del (7) seguro de la tapa.
8. Levante el (15) adaptador, sáquelo del (8) soporte del adaptador, levante y extraiga la bolsa de recogida mientras sostiene hacia abajo con la mano el (5) recipiente.

**[Desecho de las sustancias de desecho]**
(Bolsa de recogida sin agente solidificador)
9.1. Se puede descargar líquido al usar la bolsa de recogida sin agente solidificador. Tenga cuidado de no salpicar el líquido de desecho al cortar la bolsa de recogida, y deseche el líquido de desecho en conformidad con el procedimiento de higiene local.

(Bolsa de recogida sin agente solidificador)
9.2. El (18) agente solidificador se encuentra en una bolsa que es soluble en agua. Deshágase de la bolsa de recogida de acuerdo con las normas higiénicas locales, una vez que se haya comprobado que todas las sustancias de desecho se han solidificado.

## IT Istruzioni per l'uso

**[Messa a punto del corpo centrale del Qin Pot]**
1. Inserire l'unità di protezione dell'aspiratore (4) nel tubo dell'unità di aspirazione (14); collegare all'estremità il raccordo tubolare (11) e verificare che la connessione sia ben salda. Montare fermamente il sostegno a muro (1) ad un gancio sul muro e collegare il raccordo tubolare (11) all'unità di aspirazione sul muro.

**[Preparativi precedenti l'aspirazione]**
2. Porre il cappuccio del contenitore (9) sul supporto dell'adattatore (8), sul lato in cui il sacchetto non verrà installato.
3. Porre l'adattatore (15) sul supporto dell'adattatore (8) del contenitore (5).
4. Tirare verso l'esterno il regolatore di pressione (3) di uno scatto, quindi ruotare il regolatore di pressione (3) per selezionare la pressione desiderata. Una volta scelta la pressione, premere il regolatore (3) di uno scatto per fissarlo nuovamente.
5. Connettere il tubo aspiratore (lato del paziente) all'adattatore (15), ruotare di 90˚ in senso antiorario l'interruttore Acceso/Spento (2), e procedere con l'aspirazione

**[Quando l'aspirazione è completata]**
6. Arrestare l'aspirazione ruotando l'interruttore acceso/spento (2) di 90° in senso orario, quindi rimuovere il tubo aspirante (dal lato del paziente).
7. Applicare saldamente il cappuccio adattatore (16) sull'adattatore (15) e ruotare il regolatore di pressione (3) in senso antiorario per ridurre al minimo la potenza aspirante. Quindi, aprire il coperchio (6) premendo la zona di spinta della sicura del coperchio (7).
8. Sollevare l'adattatore (15) rimuovendolo dal supporto dell'adattatore (8), e, tenendo fermo il contenitore (5) con una mano, sollevare verso l'alto ed estrarre il sacchetto.

**[Eliminazione dei liquidi di scarto]**
(Sacchetto senza agenti solidificanti)
9.1. È possibile scaricare il liquido quando si utilizza il sacchetto senza agenti solidificanti. Fare attenzione a non far schizzare il liquido di scarto quando si taglia il sacchetto, e smaltire il liquido di scarto in conformità alle normative locali sull'igiene.

(Sacchetto con agenti solidificanti)
9.2. L'agente solidificante (18) è contenuto in un sacchetto idrosolubile. Una volta che si è sicuri che i liquidi si siano solidificati completamente, eliminare il sacchetto in osservanza alle leggi locali sull'igiene.

## EL Οδηγίες χρήσης

**[Εγκατάσταση του κυρίως σώματος του Qin Pot]**
1. Εισάγετε τη μονάδα προστασίας της παροχής αναρρόφησης (4) στο σωλήνα παροχής αναρρόφησης (14), εισάγετε στην άκρη του συνδετήρα σωλήνος (11) και βεβαιωθείτε ότι έχουν τοποθετηθεί ασφαλώς. Αναρτήστε την Υποδοχή ανάρτησης τοίχου (1) σταθερά πάνω σε επιτοίχιο άγκιστρο και συνδέστε τον Συνδετήρα σωλήνος (11) στην παροχή αναρρόφησης επί του τοίχου.

**[Προετοιμασία για αναρρόφηση]**
2. Τοποθετήστε το καπάκι του Δοχείου (9) επί της Υποδοχής Προσαρμογέα (8), στην αντίθετη πλευρά από αυτή που θα τοποθετηθεί ο Σάκος Συλλογής.
3. Τοποθετήστε τον Προσαρμογέα (15) του Σάκου Συλλογής στην Υποδοχή Προσαρμογέα (8) του Δοχείου (5).
4. Τραβήξτε το Ρυθμιστή πίεσης (3) του ρυθμιστή ροής κατά ένα βήμα και μετά περιστρέψτε το Ρυθμιστή πίεσης (3) και ρυθμίστε την πίεση. Αφού ρυθμίσετε τη πίεση, πιέστε το Ρυθμιστή πίεσης (3) κατά ένα βήμα για να επανασφαλιστεί.
5. Συνδέστε τον σωλήνα αναρρόφησης προς την πλευρά του ασθενούς με τον Προσαρμογέα (15), περιστρέψτε το Μοχλό λειτουργίας on-off (90° αριστερόστροφα) και συνεχίστε με την αναρρόφηση.

**[Όταν έχει τελειώσει η αναρρόφηση]**
6. Σταματήστε την αναρρόφηση περιστρέφοντας τον μοχλό λειτουργίας on-off (2) κατά 90° δεξιόστροφα και αφαιρέστε τον σωλήνα αναρρόφησης από την πλευρά του ασθενούς.
7. Προσαρμόστε το καπάκι προσαρμογέα (16) με ασφάλεια επάνω στον προσαρμογέα (15), και περιστρέψτε τον ελεγκτή πίεσης (3) αριστερόστροφα για να ελαχιστοποιήσετε την πίεση αναρρόφησης. Μετά, ανοίξτε το καπάκι (6) πατώντας το πιεζόμενο τμήμα του κλειδώματος καπακιού (7).
8. Σηκώστε τον Προσαρμογέα (15), απομακρύνετέ τον από την Υποδοχή Προσαρμογέα (8), και ενώ κρατάτε κάτω το Δοχείο (5) με το χέρι σας, σηκώστε και αφαιρέστε τον Σάκο Συλλογής.

**[Απόρριψη ρευστού απόβλητου]**
(Σάκος Συλλογής χωρίς σταθεροποιητικό παράγοντα)
9.1. Είναι δυνατόν να απορρίψετε υγρό στην περίπτωση που χρησιμοποιείτε τον Σάκο Συλλογής χωρίς σταθεροποιητικό παράγοντα. Προσέχετε να μην πιτσιλίσετε υγρό απόβλητο όταν κόβετε τον Σάκο Συλλογής, και απορρίψτε το υγρό απόβλητο σύμφωνα με τους τοπικούς κανονισμούς υγιεινής.

(Σάκος Συλλογής με σταθεροποιητικό παράγοντα.)
9.2. Ο Σταθεροποιητικός παράγων (18) περιέχεται μέσα σε υδατοδιαλυτό σάκο. Αφού βεβαιωθείτε ότι το ρευστό απόβλητο έχει τελείως σταθεροποιηθεί, απορρίψετε τον Σάκο Συλλογής σύμφωνα με τους τοπικούς κανονισμούς υγιεινής.

## NL Hoe te gebruiken

**[Set-up van Qin Pot hoofdgedeelte]**
1. Steek de afzuigbron beschermingseenheid (4) in de afzuigbron-slang (14), en vervolgens het uiteinde in het slang-verbindingsstuk (11), en controleer of het stevig verbonden is. Installeer de muur-ophang-houder (1) stevig aan een haak in de muur en verbind het slang-verbindingsstuk (11) met de afzuigbron aan de muur.

**[Voorbereiding voor het afzuigen]**
2. Plaats de bus-kap (9) op de adapter-houder (8), aan de zijde waar de liner niet wordt bevestigd.
3. Bevestig de liner-adapter (15) op de adapter-houder (8) van de bus (5).
4. Trek de drukregelaar (3) van de debietregelaar één stap uit, draai daarna de drukregelaar (3) en stel de druk in. Nadat de druk ingesteld is, drukt u de drukregelaar (3) één stap terug om deze vast te zetten.
5. Sluit de afzuigslang aan de patiëntzijde aan op de adapter (15), draai de aan-uit schakelaar (2) 90˚ tegen de klok in, en start het afzuigen.

**[Wanneer het afzuigen ten einde is]**
6. Stop het afzuigen door de aan-uit schakelaar (2) 90° met de klok mee te draaien en verwijder de afzuigslang aan de patiënt zijde.
7. Plaats de adapter-kap (16) stevig op de adapter (15) en draai de drukregelaar (3) tegen de klok in om de afzuigdruk te minimaliseren. Open daarna het deksel (6) door op het drukgedeelte van het dekselslot (7) te duwen.
8. Til de adapter (15) op en verwijder deze van de adapter-houder (8), en terwijl u de bus (5) neerduwt met uw hand, kunt u de liner optillen en verwijderen.

**[Verwijderen van de afvalvloeistof]**
(Liner zonder stollings-agens)
9.1. Het is mogelijk om de vloeistof te verwijderen bij gebruik van de liner zonder stollings-agens. Pas op voor uitspattende afvalvloeistof bij het doorknippen van de liner, en verwijder de afvalvloeistof in overeenstemming met de lokale hygiëneprocedures.

(Liner met stollings-agens)
9.2. Het stollings-agens (18) bevindt zich in een water-oplosbare zak. Na verificatie dat de afvalvloeistof volledig is gestold, kunt u de liner wegwerpen in overeenstemming met de lokale procedures m.b.t. hygiëne.

## SV Hur produkten skall användas

**[Installation av Qin Pot, huvudenheten]**
1. Anslut sugslangen (14) till sugkällans skyddsenhet (4) och sedan slangnippeln (11) till sugslangen. Kontrollera att allt sitter fast ordentligt. Fäst huvudenheten på väggen, använd (1) upphängningsanordningen och anslut slangnippeln (11) till sugkällan.

**[Förberedelser för sugning]**
2. Placera behållarens förseglarhylsa (9) på adapterhållaren (8), på den sida där insatsen inte kommer att sättas.
3. Placera insatsens adapter (15) på behållarens (5) adapterhållare (8).
4. Dra ut (3) tryckreglaget ett steg och ställ in önskat tryck genom att vrida på (3) tryckreglaget, tryck därefter in (3) tryckreglaget ett steg för att låsa det igen.
5. Fäst sugslangen på patientsidan till (15), adaptern, vrid (2) av och på reglaget 90˚ moturs. Du kan nu påbörja sugningen.

**[Vid avslutad sugning]**
6. Stoppa suget genom att vrida (2) On-Off-spaken 90° medurs och ta bort sugslangen på patientsidan.
7. Sätt (16) adapterlocket ordentligt på (15) adaptern och vrid (3) tryckregulatorn moturs för att minimera sugtrycket. Öppna sedan (6) locket genom att trycka på tryckdelen av (7) lockets lås.
8. Lyft upp (15) adaptern, avlägsna den från (8) adapterhållaren och håll fast (5) behållaren med handen medan du lyfter upp insatsen.

**[Kassering av avfallsvätska]**
(Insats utan förtjockningsmedel)
9.1. Det är möjligt att avlägsna vätska när insatsen inte innehåller något förtjockningsmedel. Se till att inte spilla någon avfallsvätska när du klipper i insatsen och kassera avfallsvätskan i enlighet med lokala hygienföreskrifter.

(Insats med förtjockningsmedel)
9.2. Förtjockningsmedlet (18) förvaras i en vattenlöslig säck. Efter att du har konstaterat att avfallsvätskan stelnat fullkomligt, kassera insatsen enligt lokala föreskrifter för hygien.

## NO Bruk

**[Sammenstilling av Qin Pot Hovedenhet]**
1. Før (11) rørkoblingen inn i (14) kilden til innsuging og kontroller at den er godt festet. Monter (1) veggholderen trygt på en krok på veggen og forbind (11) rørkoblingen til kilden til innsuging på veggen.

**[Forberedelse til innsuging]**
2. Plasser (9) bokslokket på (8) adapterholderen, på den siden hvor Lineren ikke vil være.
3. Plasser (15) adapter-lineren på (5) boksens (8) adapterholder.
4. Dra ut (3) strømregulatorens trykkontroller ett hakk, og snu så (3) trykkontrolleren og angi trykket. Etter trykkinnstilling, press (3) trykkontrolleren ett hakk for å låse den igjen.
5. Fjern pasient-sidens innsugingsrør til (15) adapteren, snu (2) Av/På-bryteren 90° mot klokken, og fortsett med innsuging.

**[Etter fullført innsuging]**
6. Stopp innsugingen ved å dreie (2) Av/På-bryteren 90° med klokken, og fjern pasientsidens innsugingsrør.
7. Sett (16) adapterlokket godt på (15) adapteren, og roter (3) trykkontrolleren mot klokken for å minimere innsugingstrykket. Åpne deretter (6) lokket ved å trykke på skyvedelen av (7) lokket.
8. Løft opp (15) adapteren, fjern den fra (8) adapterholderen, og hold (5) boksen nede med hånden samtidig som Lineren løftes opp og fjernes.

**[Kast avfallsvæsken]**
(Liner uten solidifiserende stoff)
9.1. Det er mulig å fjerne væske når Lineren brukes uten solidifiserende middel. Vær forsiktig så du ikke spruter avfallsvæsken når Lineren skjæres, og kasser avfallsvæsken i samsvar med lokale hygieneregler.

(Liner med solidifiserende stoff)
9.2. Det (18) solidifiserende stoffet er oppbevart i en vannoppløselig pose. Etter å ha kontrollert at avfallsvannet er fullstendig solidifisert, kast Lineren i henhold til lokale hygieneprosedyrer.

## DA Anvendelse

**[Klargøring af Qin Pot hoveddelen]**
1. Indsæt (4) beskyttelsesenheden for sugeudgangen til (14) sugeudgangsslangen, indsæt (11) rørsamlestykket i spidsen og kontroller, at det er forsvarligt fastgjort. Sæt (1) vægbeslaget godt fast på en krog på væggen og forbind (11) rørsamlestykket til sugeudgangen på væggen.

**[Forberedelse af sugning]**
2. Sæt (9) cylinderhætten på (8) adapterholderen, på den side hvor indebeholderen ikke vil blive indstillet.
3. Sæt indebeholderens (15) adapter på (8) adapterholderen på (5) cylinderen.
4. Træk (3) trykkontrollen på gennemstrømningsregulatoren et trin ud, drej derefter (3) trykkontrollen og indstil trykket. Skub (3) trykkontrollen et trin for at låse den igen.
5. Forbind sugeslangen på patientsiden til (15) adapteren og drej (2) til-fra kontakten 90˚ mod urets retning og forsæt med sugningen.

**[Når sugningen er færdig]**
6. Stoppen Sie die Absaugung, indem Sie den (2) Ein-Aus-Schalter um 90° im Uhrzeigersinn drehen, und entfernen Sie den patientenseitigen Absaugschlauch.
7. Setzen Sie den (16) Adapterdeckel fest auf den (15) Adapter, und drehen Sie den (3) Druckregler entgegen dem Uhrzeigersinn, um den Saugdruck zu minimieren. Öffnen Sie dann den (6) Deckel, indem Sie auf den Druckteil des (7) Deckelverschlusses drücken.
8. Løft (15) adapteren op, fjern den fra (8) adapterholderen og mens (5) cylinderen holdes nede med hånden, løftes indebeholderen op og fjernes.

**[Udtømning af spildvæske]**
(Indebeholder uden størkningsmiddel)
9.1. Det er muligt at udlede væske ved anvendelse af indebeholderen uden størkningsmiddel. Pas på ikke at sprøjte med spildvæsken, når du klipper indebeholderen, og bortskaf spildvæsken i overensstemmelse med lokal hygiejneprocedure.

(Indebeholder med størkningsmiddel)
9.2. (18) Størkningsmidlet opbevares i en vandopløselig pose. Efter at have kontrolleret at spildvæsken er fuldstændigt størknet, skal indebeholderen bortskaffes i overensstemmelse med lokale hygiejneprocedurer.

## FI Laitteen käyttöohjeet

**[Qin Pot -päälaitteen asennus]**
1. Kiinnitä imulähteen suojaosa (4) imulähteen putkeen (14) ja kiinnitä sen päähän putkiliitin (11) varmistaen, että se on tiukasti kiinnitetty. Ripusta seinäpidike (1) seinällä olevaan koukkuun ja kiinnitä putkiliitin (11) seinälle ripustettuun imulähteeseen. Ripusta seinäpidike (1) seinällä olevaan koukkuun ja kiinnitä putkiliitin (11) seinälle ripustettuun imulähteeseen.

**[Imua edeltävät toimenpiteet]**
2. Aseta säiliön korkki (9) adaptorin pidikkeen (8) päälle, sille puolelle mihin Lineria ei kiinnitetä.
3. Aseta Linerin adaptori (15) säiliön (5) adaptorin pidikkeen (8) päälle.
4. Vedä virtaussäätimen paineensäädin (3) pykälän verran ulos ja käännä sitten paineensäädintä (3) asettaaksesi paineen. Paineen säätämisen jälkeen paina paineensäädin (3) pykälän verran sisään, jotta se lukittuisi uudelleen.
5. Liitä potilaan puoleinen imuputki adaptoriin (15), käännä On-Off -vipua (2) 90˚ vastapäivään ja aloita imu.

**[Imun loputtua]**
6. Lopeta imu kääntämällä On-Off-vipua (2) 90° myötäpäivään ja irrota potilaan puoleinen imuputki.
7. Kiinnitä adaptorin korkki (16) kunnolla adaptoriin (15) ja kierrä paineensäädintä (3) vastapäivään imupaineen minimoimiseksi. Avaa sitten kansi (6) painamalla kannen lukon (7) painettavaa osaa.
8. Nosta adaptori (15) ylös, irrota se adaptorin pidikkeestä (8) ja poista Liner nostaen, pitäen samalla säiliötä (5) alhaalla.

**[Jätenesteen poistaminen]**
(Liner ilman sidonta-ainetta)
9.1. Nesteen poistaminen on mahdollista käytettäessä Lineria ilman sidonta-ainetta. Älä roiskuta jätenestettä, kun leikkaat Lineria, ja hävitä jäteneste paikallisia hygieniamääräyksiä noudattaen.

(Liner sidonta-aineen kanssa)
9.2. Sidonta-aine (18) sijaitsee vesiliukoisessa pussissa. Tarkistettuasi että jäteneste on kokonaan kiinteytynyt, hävitä Liner paikallisia hygieniamääräyksiä noudattaen.

## PT Modo de utilização

**[Montagem do corpo principal do Qin Pot]**
1. Insira a (4) unidade de protecção da fonte de sucção ao (14) tubo da fonte de sucção e insira o (11) conector do cano na extremidade. Certifique-se de que está preso firmemente. Monte o (1) suporte para pendurar na parede firmemente num gancho na parede e conecte o (11) conector do cano à fonte de sucção na parede.

**[Preparação para a sucção]**
2. Ponha o (9) protector da lata no (8) suporte do adaptador no lado onde não será instalado o Liner.
3. Ponha o (15) adaptador do Liner no (8) suporte do adaptador da (5) lata.
4. Puxe um passo para fora o (3) controlador de pressão do regulador de fluxo, rodando em seguida o (3) controlador de pressão para ajustar a pressão. Após ajustar a pressão, pressione um passo o (3) controlador de pressão para bloqueá-lo novamente.
5. Ligue o tubo de sucção do lado do paciente ao (15) adaptador e torça a (2) alavanca ligar/desligar 90˚ em sentido anti-horário, e prossiga com a sucção.

**[Quando finalizar a sucção]**
6. Pare a sucção rodando a (2) Alavanca ligar/desligar 90° na direção dos ponteiros do relógio, e retire o tubo de sucção do lado do paciente.
7. Encaixe o (16) Protetor do adaptador em segurança no (15) Adaptador, e rode o (3) Controlador de pressão no sentido contrário ao dos ponteiros do relógio para minimizar a pressão de sucção. Depois, abra a (6) Tampa pressionando a parte de pressão da (7) Tranca da tampa.
8. Levante o (15) adaptador, remova-o do (8) suporte do adaptador e, enquanto segura a (5) lata para baixo com a sua mão, erga e remova o Liner.

**[Descarte dos fluidos residuais]**
(Liner sem agente solidificante)
9.1. É possível descarregar fluido durante a utilização do Liner sem agente solidificante. Tenha cuidado para não salpicar o fluido residual quando cortar o Liner, e elimine o fluido residual de acordo com os procedimentos locais de higiene.

(Liner com agente solidificante)
9.2. O (18) agente solidificante está contido num saco solúvel em água. Após certificar-se de que os fluidos residuais se tenham solidificado completamente, descarte o Liner de acordo com os procedimentos locais de higiene.

## KO 사용 방법

**[Qin Pot 본체 설치]**
1. (4) 흡입구 보호 장치를 (14) 흡입 튜브에 삽입하고 (11) 파이프 커넥터를 튜브 끝에 삽입합니다. 확실히 부착되었는지 확인하십시오. (1) 벽걸이 홀더를 벽면의 고리에 단단히 부착하고 (11) 파이프 커넥터를 벽면의 흡입구에 연결합니다.

**[흡입 준비]**
2. 라이너를 설치하지 않을 쪽의 (8) 어댑터 홀더에 (9) 용기 캡을 설치합니다.
3. 라이너 (15) 어댑터를 (5) 용기의 (8) 어댑터 홀더에 설치합니다.
4. 유량 조절 장치의 (3) 압력 컨트롤러를 한 단계 줄인 다음 (3) 압력 컨트롤러를 돌려 압력을 설정합니다. 압력을 조절한 다음 (3) 압력 컨트롤러를 한 단계 올려 다시 잠급니다.
5. 환자측 흡입 튜브를 (15) 어댑터에 연결한 후 (2) On-Off 레버를 시계 반대 방향으로 90˚ 돌리고 흡입을 진행합니다.

**[흡입이 끝난 경우]**
6. (2) 온오프 레버를 시계 방향으로 90도 돌리고 환자측 권장 흡입 튜브를 제거하여 흡입을 중지합니다.
7. (16) 어댑터 캡을 (15) 어댑터에 단단하게 장착하고 (3) 압력 컨트롤러를 시계 반대 방향으로 돌려서 흡입 압력을 최소화합니다. 그런 다음 (7) 덮개 잠금 장치의 누름 부분을 눌러 (6) 덮개를 엽니다.
8. (15) 어댑터를 들어올려 (8) 어댑터 홀더에서 분리한 후 (5) 용기를 손으로 잡은 상태에서 들어올리고 라이너를 분리합니다.

**[폐 유체 처리]**
(라이너에 경화제를 사용하지 않는 경우)
9.1. 라이너에 경화제를 사용하지 않는 경우 액체를 배출할 수 있습니다. 라이너 절단 시 폐기 액체가 튀지 않도록 주의하고, 폐기 액체는 현지 위생 절차에 따라 폐기하십시오.
(라이너에 경화제를 사용하는 경우)
9.2. (18) 경화제는 수용성 주머니에 들어 있습니다. 폐 유체가 완전히 경화된 것을 확인한 후에는 지역 위생 절차에 따라 라이너를 폐기하십시오.

## EN Maintenance/Inspection

**Routine inspection before each use**
Appearance: Visually check that there is no damage, deformation, discoloration or deterioration.
Lid section: Check that there is no rattling when opening and closing, and whether opening and closing can be done smoothly.
**Mechanism section**
Pressure controller: check whether it rotates smoothly, and whether suction pressure varies in accordance with Pressure controller rotation.
On-Off lever: Check whether suction opening and closing is done normally.
Cleaning: If the Canister or Lid becomes dirty, the unit can be disassembled and cleaned.
**Disassembly/Assembly**
(I) Remove the Canister.
(II) After pulling the Bellows tube out from the Lid, slide the Detachment knobs, and remove the Lid.
(III) After cleaning, allow the parts to thoroughly drip dry, and then dry completely and naturally in the shade.
Assembly is done by reversing the procedure for disassembly.
After reassembly, confirm the function by Routine inspection.
*The service life of this product is 5 years.

## FR Maintenance/Inspection

**Inspection de routine avant chaque utilisation**
Aspect: Vérifier visuellement l'absence de dégât, déformation, décoloration ou détérioration.
Partie couvercle: Vérifier qu'il n'y a pas de bruit lors de l'ouverture ou de la fermeture et que l'ouverture et la fermeture se font facilement.
**Partie mécanisme**
Contrôleur de pression: Vérifier qu'il tourne facilement et si la pression d'aspiration varie bien en fonction de la rotation du contrôleur de pression.
Levier marche/arrêt: Vérifier que la mise en marche et l'arrêt de l'aspiration se déroulent normalement.
Nettoyage: Si la boîte ou le couvercle sont sales, l'appareil peut être démonté et nettoyé.
**Démontage/Remontage**
(I) Retirer l'absorbeur.
(II) Après avoir retiré le tube annelé du couvercle, faire glisser les boutons de séparation et retirer le couvercle.
(III) Après le nettoyage, égoutter les pièces et les laisser sécher complètement et naturellement à l'ombre.
Le remontage se fait dans le sens inverse du démontage.
Après le remontage, vérifier le bon fonctionnement par une inspection de routine.
* La durée de vie de ce produit est de 5 ans.

## DE Instandhaltung/Überprüfung

**Routineüberprüfung vor jedem Gebrauch**
Äußerer Eindruck: Prüfen Sie durch Inaugscheinnahme, ob keine Schäden, Deformationen, Verfärbungen oder Qualitätsverluste vorliegen.
Deckelbereich: Prüfen Sie, ob er beim Öffnen und Schließen klappert und ob sich der Deckel leicht öffnen und schließen lässt.
**Mechanismus**
Druckregler: Prüfen Sie, ob sich der Druckregler leicht drehen lässt, und sich der Absaugdruck entsprechend der Einstellung des Druckreglers ändert.
Ein-Aus Hebel: Prüfen Sie, ob sich der Saugbehälter normal öffnen und schließen lässt.
Reinigung: Wenn Kanister oder Deckel verschmutzt sind, kann das Gerät zerlegt und gereinigt werden.
**Zerlegen/Montage**
(I) Kanister abnehmen.
(II) Nach dem Ablösen des Gebläseschlauches vom Deckel die Knöpfe zum Lösen verschieben und Deckel entfernen.
(III) Nach der Reinigung das Wasser gründlich von den Teilen herabtropfen lassen und sie dann ganz und von selbst im Schatten trocknen lassen.
Die Montage wird in der umgekehrten Reihenfolge wie die Zerlegung vorgenommen.
Nach erneutem Zusammenbau die Funktionen durch Routineinspektion prüfen.
* Die Lebensdauer dieses Gerätes beträgt 5 Jahre.

## ES Mantenimiento/Revisión

**Revisión rutinaria previa a cada uso**
Apariencia: Compruebe visualmente que no haya ningún daño, deformación, decoloración o deterioro.
Zona de la tapa: Compruebe que no haga ningún ruido extraño al abrir y cerrar y que se pueda abrir y cerrar suavemente.
**Sección mecánica**
Controlador de presión: Compruebe que gire suavemente y que la presión de succión varíe de acuerdo con el giro del controlador de presión.
Interruptor on-off: Compruebe que la apertura y cierre de la succión se efectúe con normalidad.
Limpieza: Si el recipiente o la tapa se ensucian, el aparato se puede desmontar y limpiarlo.
**Desmontaje/montaje**
(I) Quite el recipiente.
(II) Una vez que saque de la cubierta el tubo en fuelle, deslice las perillas de extracción y quite la tapa.
(III) Una vez limpiado, deje que las piezas se escurran por completo y deje que se seque completa y naturalmente a la sombra.
El montaje se realiza efectuando la operación de desmontaje en sentido inverso.
Una vez montado, compruebe el funcionamiento con una revisión rutinaria.
* La vida útil de este aparato es de 5 años.

## IT Manutenzione/Ispezione

**Ispezioni di routine precedenti l'utilizzo**
Aspetto: Controllare a vista eventuali danni, deformazioni, decolorazioni o deterioramenti.
Coperchi: Controllare che non siano allentati e che, allo stesso tempo, si chiudano e aprano facilmente.
**Parti meccaniche**
Regolatore di pressione: controllare se la rotazione è scorrevole, e se la potenza di aspirazione varia a seconda della rotazione stessa.
Interruttore Acceso/Spento: Controllare se l'aspirazione si avvia e si ferma normalmente.
Pulitura: Se il contenitore o il coperchio si sporcano, l'unità può essere smontata e pulita.
**Smontaggio/Assemblaggio**
(I) Rimuovere il contenitore.
(II) Dopo aver estratto dal coperchio il tubo a soffietto, far scorrere le manopole di separazione e rimuovere il coperchio.
(III) Dopo la pulizia, lasciare che tutte le parti si asciughino completamente all'ombra.
L'assemblaggio si effettua seguendo la procedura di smontaggio nell'ordine inverso.
Dopo il riassemblaggio, controllare il funzionamento effettuando un'ispezione di routine.
*Il periodo di vita stimato per il presente prodotto è di 5 anni.

## EL Συντήρηση/Έλεγχος

**Τακτικός έλεγχος πριν από κάθε χρήση**
Εμφάνιση: Οπτικά ελέγξτε ότι δεν υπάρχει καμία βλάβη, αλλαγή σχήματος, αποχρωματισμός ή φθορά.
Τμήμα Καλύμματος: Ελέγξτε ότι δεν ακούγονται τριγμοί κατά το άνοιγμα ή κλείσιμο, και πως αυτή η διαδικασία γίνεται ομαλά.
**Τμήμα μηχανισμού**
Ρυθμιστής πίεσης: Ελέγξτε εάν περιστρέφονται ομαλά, και εάν η πίεση αναρρόφησης ποικίλει σύμφωνα με την περιστροφή του Ρυθμιστή πίεσης.
Μοχλός λειτουργίας on-off: Ελέγξτε εάν το άνοιγμα και το κλείσιμο της αναρρόφησης γίνεται κανονικά.
Καθαρισμός: Εάν το Δοχείο ή το Κάλυμμα λερωθεί, η συσκευή μπορεί να αποσυναρμολογηθεί και να καθαριστεί.
**Αποσυναρμολόγηση/Συναρμολόγηση**
(I) Αφαιρέστε το Δοχείο.
(II) Αφού βγάλετε τον Πτυσσόμενο Σωλήνα από το Κάλυμμα, σύρετε τις λαβές αποσύνδεσης και αφαιρέστε το Κάλυμμα.
(III) Μετά τον καθαρισμό, αφήστε τα εξαρτήματα να στραγγίξουν τελείως και κατόπιν να στεγνώσουν τελείως και φυσικά σε σκιερό μέρος.
Η συναρμολόγηση γίνεται αντιστρέφοντας τη διαδικασία της αποσυναρμολόγησης.
Μετά την επανασυναρμολόγηση, επιβεβαιώστε τη λειτουργία της συσκευής με τακτικό έλεγχο.
* Η διάρκεια παροχής συντήρησης του προϊόντος είναι 5 έτη.

## NL Onderhoud/Inspectie

**Routinematige inspectie voor elk gebruik**
Uiterlijk: controleer of er visueel geen beschadiging, vervorming, verkleuring, noch verslechtering waar te nemen is.
Deksel gedeelte: controleer of er zich geen geratel voordoet bij het openen en sluiten, en of het openen en sluiten zelf vlot verloopt.
**Mechanisme gedeelte**
Drukregelaar: controleer of deze vlot roteert, en of de afzuigdruk varieert in overeenstemming met de stand van de drukregelaar.
Aan-uit schakelaar: controleer of het op druk zetten en het afzetten normaal gebeurt.
Schoonmaken: Wanneer de bus of het deksel vuil zijn, dient u het toestel te demonteren en schoon te maken.
**Demonteren/Monteren**
(I) Verwijder de bus.
(II) Na het losmaken van de blaasbalg-slang van het deksel, verschuift u de ontsluitknoppen en verwijdert u het deksel.
(III) Na het schoonmaken, dient u de onderdelen zorgvuldig droog te laten druipen. Laat ze daarna volledig en natuurlijk drogen in de schaduw.
Montage gebeurt in de omgekeerde volgorde van demontage.
Na hermontage dient u via een routinematige inspectie de werking van het toestel na te gaan.
* De levensduur van dit product is 5 jaar.

## SV Underhåll/inspektion

**Rutininspektion, bör göras före varje användning**
Visuell kontroll: kontrollera visuellt att Qin Pot inte har några skador, är missfärgad, deformerad eller på något annat sätt skadad.
Kontroll av lock: kontrollera att locket sluter tätt och inte rasslar då du öppnar eller stänger, samt att öppning och stängning kan ske utan problem.
**Kontroll av tryckmekanismen**
Tryckreglage: kontrollera att reglaget kan vridas utan problem samt att sugtrycket varierar enligt reglagets rotation.
Av- och på-reglage: kontrollera att sugningen stängs och öppnas normalt.
Tvättning: om behållaren eller locket blir smutsigt kan enheten plockas isär och tvättas.
**Nedmontering samt montering**
(I) Avlägsna behållaren.
(II) Efter det att bälgröret har avlägsnats från locket, för ihop lockets låssprintar och avlägsna locket.
(III) Efter tvättningen, låt delarna dropptorka och sedan torka helt i skugga.
Montering görs genom omvänd nedmontering.
Efter det att produkten monterats skall dess funktion kontrolleras genom att man utför en rutininspektion.
* Produktens beräknade livslängd är 5 år.

## NO Vedlikehold/Inspeksjon

**Rutineinspeksjon hver gang før bruk**
Utseende: Sjekk visuelt at det ikke forekommer skade, deformasjon, avfarging eller forringelse.
Lokkdel: Sjekk at det ikke forekommer skrangling under åpning og lukking, og at åpning og lukking kan gjøres lett og problemfritt.
**Mekanismedel**
Trykkontroller: Sjekk om den roterer problemfritt, og om innsugingstrykk varierer i samsvar med trykkontroller-rotasjon.
Av/På-bryter: Sjekk om innsugingsåpning og lukking skjer normalt.
Rengjøring: Hvis boksen eller lokket blir skittent, kan enheten demonteres og rengjøres.
**Demontering/Montering**
(I) Fjern boksen
(II) Etter å ha dratt ut belgrøret fra lokket, skyv til side frakoplingsknottene og fjern lokket.
(III) Etter rengjøring, la delene renne av seg, og tørk dem så grundig uten direkte sollys.
Montering gjøres ved å reversere prosedyren for demontering.
Etter montering, sjekk funksjonsdyktigheten ved hjelp av Rutineinspeksjon.
* Levetiden på dette produktet er 5 år.

## DA Vedligeholdelse/Kontrol

**Rutinemæssig kontrol hver gang før anvendelse**
Ydre: Se efter, at der ikke er nogen skader, deformationer, misfarvning eller slid.
Låget: Kontroller, at der ikke høres nogen lyd når det åbnes og lukkes og om åbning og lukning kan foregå uden besvær.
**Mekanisme**
Trykkontrollen: kontroller, at den roterer frit og om sugetrykket varierer i overensstemmelse med trykkontrollens rotation.
Til-fra kontakt: kontroller om påbegyndelsen og afslutningen af sugningen foregår normalt.
Rengøring: hvis cylinderen eller låget bliver beskidt, kan enheden demonteres og rengøres.
**Demontering/Montering**
(I) Fjern indebeholderen.
(II) Træk bælgrøret ud fra låget, skub aftagningsknapperne og fjern låget.
(III) Efter rengøring skal delene afdryppes og derefter tørre fuldstændigt og naturligt i skygge.
Monteringen foretages i omvendt rækkefølge af ovenstående procedure.
Efter genmonteringen skal der foretages rutinemæssig kontrol for at bekræfte funktionerne.
*Dette produkts levetid er 5 år.

## FI Ylläpito/Tarkastus

**Jokaista käyttökertaa edeltävä rutiinitarkastus**
Laitteen ulkopuoli: Tarkista ettei mitään vaurioita, kulumia, muodon-tai värinmuutoksia ole havaittavissa.
Kansiosa: Tarkista ettei kansi helise sitä avattaessa ja suljettaessa, ja että se voidaan avata ja sulkea sujuvasti.
**Mekanismi**
Paineensäädin: Tarkista että paineensäädin kääntyy sujuvasti, ja että imupaine vaihtelee sen kääntämisen mukaisesti.
On-Off -vipu: Tarkista että imun käynnistys ja sammutus tapahtuu normaalisti.
Puhdistus: Säiliön tai kannen likaantuessa laite voidaan purkaa ja puhdistaa.
**Purku/Kokoaminen**
(I) Poista säiliö.
(II) Vedettyäsi paljeputken ulos kannesta, liuta irrotusnuppeja ja poista kansi.
(III) Puhdistamisen jälkeen anna osien kuivua kokonaan ja luonnollisesti varjossa.
Kokoaminen suoritetaan samoin kuin purku mutta vastakkaisessa järjestyksessä.
Jälleenkokoamisen jälkeen varmista laitteen toimivuus suorittamalla rutiinitarkastus.
* Tämän tuotteen käyttöikä on 5 vuotta.

## PT Manutenção/Inspecção

**Inspecção de rotina antes de cada utilização**
Aparência: Certifique-se visualmente de que não haja nenhum dano, deformação, descoloração ou deterioração.
Secção da tampa: Certifique-se de que não haja nenhum ruído ao abrir e fechar, e que a tampa possa ser aberta e fechada facilmente.
**Secção do mecanismo**
Controlador de pressão: Certifique-se de que ele roda suavemente, e de que a pressão de sucção varia de acordo com a rotação do controlador de pressão.
Alavanca ligar/desligar: Certifique-se de que a abertura e fechamento da sucção estejam ocorrendo normalmente.
Limpeza: Se a lata ou a tampa ficarem sujas, a unidade pode ser desmontada para a limpeza.
**Desmontagem/Montagem**
(I) Remova a lata
(II) Após ter retirado o tubo soprador da tampa, deslize as saliências de destacamento e remova a tampa.
(III) Após a limpeza, deixe as peças escorrerem completamente, e deixe secar naturalmente à sombra.
A montagem é feita utilizando-se o processo inverso ao da desmontagem.
Após a montagem, confirme o funcionamento através da inspecção de rotina.
* A vida útil deste produto é de 5 anos.

## KO 유지보수/검사

**매 사용 전 일상적 검사**
외관: 손상, 변형, 변색 또는 노후화의 흔적이 없는지 육안으로 검사합니다.
덮개 부분: 개폐 시 덜컹거리지 않는지, 개폐가 부드럽게 되는지 검사합니다.
**기계 부분**
압력 컨트롤러: 부드럽게 회전하는지 그리고 흡입 압력이 압력 컨트롤러 회전에 따라 달라지는지 확인합니다.
On-Off 레버: 흡입 개폐가 정상적으로 이루어지는지 검사합니다.
청소: 용기 또는 덮개가 더러워지면 장치를 분해하여 청소할 수 있습니다.
**분해/조립**
(I) 용기를 분리합니다.
(II) 벨로우 튜브를 덮개 밖으로 당긴 다음 분리 손잡이를 밀어 덮개를 분리합니다.
(III) 청소 후에는 부품에서 물기를 완전히 제거한 뒤 그늘에서 자연 건조시킵니다.
조립 순서는 분해할 때와 반대입니다.
재조립 후에는 일상적 검사를 통해 기능을 확인합니다.
*이 제품의 서비스 기간은 5년입니다.

Description of Symbols / Description des symboles / Beschreibung der Symbole / Descripción de símbolos / Descrizione dei simboli / Περιγραφή συμβόλων / Beschrijving van de symbolen / Symbolbeskrivning / Symbolbeskrivelse / Beskrivelse af symbolerne / Merkkien merkitykset / Descrição dos símbolos / 기호의 설명

Fragile; handle with care / Fragile; manipuler avec précaution / Zerbrechlich: vorsichtig behandeln / Frágil; manipúlese con cuidado / Fragile: maneggiare con prudenza / Εύθραυστο; Χειρισμός με προσοχή / Breekbaar; behandel voorzichtig / Ömtålig; behandlas varsamt / Skjør: Behandles forsiktig / Skrøbelig; behandles med forsigtighed / Helposti särkyvä; käsitellään varoen / Frágil; manuseie com cuidado / 깨지기 쉬움; 취급주의

REF
Catalogue Number / Numéro du catalogue / Katalognummer / Número de catálogo / Numero di catalogo / Αριθμός καταλόγου / Catalogusnummer / Katalognummer / Katalognummer / Katalognummer / Luettelonumero / Número do catálogo / 카탈로그 번호

40℃ / -5℃
Temperature limitation / Températures limites d'utilisation et de conservation / Temperaturgrenze / Límites de temperatura / Sensibile a particolari temperature / Όριο θερμοκρασίας / Temperatuurlimiet / Temperaturrestriktion / Temperaturbegrensninger / Temperaturbegrænsning / Lämpötilarajoitus / Limites de temperatura / 온도 제한

LOT
Lot Number / Numéro de lot / Losnummer / Número de lote / Numero di lotto / Αριθμός παρτίδας / Partijnummer / Partinummer / Lot-nummer / Lotnummer / Eränumero / Número do lote / 로트 번호

Avoid getting wet / Ne pas mouiller / Vor Nässe schützen / Evite que se moje / Non bagnare / Αποφεύγετε το βρέξιμο / Vermijd contact met vocht / Undvik fukt / Unngå fuktighet / Må ikke blive våd / Vältä kosteutta / Evite humidade / 젖지 않도록 주의할 것

Keep away from sunlight / Conserver à l'abri des rayons du soleil / Vor Sonnenlicht schützen / Manténgase apartado de la luz solar directa / Non esporre alla luce solare / Να φυλάσσεται μακρυά από το φως ηλίου / Houd buiten bereik van zonlicht / Bör skyddas från solljus / Holde borte fra sollys / Må ikke udsættes for sollys / Säilytä suojassa auringonvalolta / Mantenha longe da luz solar / 직사광선을 피할 것

EC REP
Authorized representative in the European community / Représentant autorisé dans la Communauté Européenne / Autorisierte Vertretung in Europa / Representante autorizado en la Comunidad Europea / Rappresentante autorizzato nella Comunità Europea / Εξουσιοδοτημένη αντιπροσώπευση στην Ευρωπαϊκή Κοινότητα / Geautoriseerde vertegenwoordiger in de Europese Unie / Auktoriserad av den Europeiska gemenskapen / Autorisert representant i EØS / Autoriseret repræsentant i EU / Valtuutettu edustaja Euroopan yhteisössä / Representante autorizado na Comunidade Europeia / 유럽 공동체의 정식 대표자

Do not reuse / Ne pas réutiliser / Nur einmal verwenden / No volver a usar / Non riutilizzare / Να μην επαναχρησιμοποιείται / Geen hergebruik / Får inte återanvändas / Må ikke gjenbrukes / Må ikke genanvendes / Älä käytä uudelleen / Não reutilize / 재사용하지 말 것

Manufacturer / Fabricant / Hersteller / Fabricante / Fabbricante / Κατασκευαστής / Fabrikant / Tillverkare / Produsent / Fabrikant / Valmistaja / Fabricante / 생산자

Biological Risks / Risques biologiques / Biologische Risiken / Riesgos Biológicos / Rischi biologici / Βιολογικοί κίνδυνοι / Biologische gevaren / Biologiska risker / Biologisk risiko / Biologiske risici / Biologiset riskit / Riscos biológicos / 생물학적 위험

Patient / Patient / Patient / Paciente / Paziente / Ασθενής / Patiënt / Patient / Pasient / Patient / Potilas / Paciente / 환자

Precautions / Précautions / Vorsichtsmasnahmen / Precaución / Precauzioni / Μέτρα Προφύλαξης / Voorzorgsmaatregelen / Försiktighetsåtgärder / Forhåndsregler / Forholdsregler / Vaaraselostus / Cuidados / 사용상의 주의

Expiration date / Date limite d'utilisation / Verfallsdatum / Fecha de caducidad / Data di scadenza / Ημερομηνία λήξης / Vervaldatum / Utgångsdatum / Utløpsdato / Udløbsdato / Viimeinen käyttöpäivä / Data de validade / 만료일

MD
Medical Device / Dispositif médical / Medizinisches Gerät / Dispositivo médico / Dispositivo medico / Ιατρική συσκευή / Medisch apparaat / Medicinsk utrustning / Medisinsk enhet / Medicinsk udstyr / Lääketieteellinen laite / Aparelho médico / 의학 기기

SN
Serial number / Numéro de série / Seriennummer / Número de serie / Numero di serie / Σειριακός αριθμός / Serienummer / Löpnummer / Serienumme / Løbenumme / Sarjanumero / Número de série / 일련 번호

Date of manufacture / Date de fabrication / Herstellungsdatum / Fecha de manufactura / Data di produzione / Ημερομηνία παραγωγής / Datum van fabricage / Tillverkningsdatum / Produksjonsdato / Fremstillingsdato / Valmistuspäivämäärä / Data de fabricação / 제조 일자

UDI
Unique device identifier / Identifiant unique du dispositif / Eindeutige Kennung des Geräts / Identificador único del dispositivo / Identificatore univoco del dispositivo / Μοναδικό αναγνωριστικό συσκευής / Unieke apparaatidentificatie / Unik identifiering av enheten / Unik enhetsidentifikasjon / Unik identifikation af enheden / Laitteen yksilöllinen tunnistaminen / Identificação única do dispositivo / 고유한 장치 식별

5,Oct.2022B<02204508-J04>


DAIKEN MEDICAL CO.,LTD
2-6-2 Ayumino, Izumi-city, Osaka 594-1157, Japan

EC REP MT Promedt Consulting GmbH
Ernst-Heckel-Straße 7, 66386 St. Ingbert, Germany

# COOPDECH™ QinPot™

CQR10-G-EU
CQR10-B-EU
CQD10-H-EU
CQD10-G-EU

"Disposable Suction Container Without Pressure Controller"

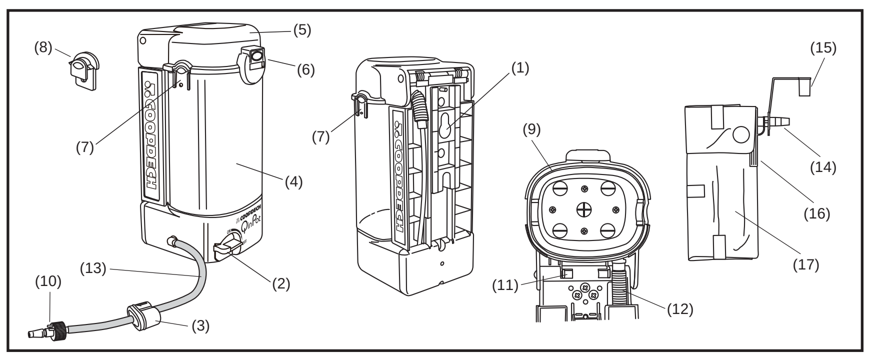


## EN Instruction for use

**Warnings**
1. Never reuse the Liner. Its reuse may cause performance degradation.
2. Do not use the unit to vacuum up organic solvents such as alcohol.
3. In cases when you find the suction Liner bag ripped or torn during the use of this device, do not open the Lid of the Canister or expose the Liner. Immediately discard the product accordingly with local hygiene & disposal procedures.
4. Please do not use this product before receiving the proper training.

**Precautions**
1. Never use this product if any damage is observed on the main body or the Liner.
2. Put the Liner's Adaptor cap securely onto the Adaptor after use.
3. Vacuuming pressure will never exceed the ability of the suction source on the wall.
4. Securely mount the main body to a hook on the wall.
5. If you sense anything abnormal during use, stop use immediately.
6. Never remove the Liner tape.
7. Stop suction before the waste fluid in the Liner reaches a level of 1000 mL.
8. If suction stops due to the actuation of the overflow stopper built inside the Port cap, do not leave the unit in that condition. Promptly replace the Liner with a new one and dispose of the old one.
9. Treat the Liner according to local hygiene procedure after use.
10. Always put on protective gear (rubber gloves, mask, goggles, etc.).
11. Never disassemble or modify this product except for maintenance.
12. Never sterilize or disinfect the main body and the Liner.
13. When disposing of the main body, dispose of it in accordance with local hygiene procedure.
14. Prepare a pipe connector which adapts the connecting end sized Outer Diameter:φ6.5mm to φ8.5mm.
15. Before using, check the product and the tubes to find if there is any damage or significant deterioration, then confirm the connection and operation status.
16. Only single suction, NOT parallel or simutanious suction, will be allowed by using single medical gas pipeline equipment.
17. Close the lid and do not make the packing protrude out.
18. If suction is not required, be sure to turn the On-Off lever clockwise to turn it off.
19. Do not use as an aspirator for blood collection.
20. Do not apply excessive force when removing tubes.
21. Ask a specialist for repairing if the device is broken, and please use our genuine parts when changing the consumables.
22. Do not use organic solvents such as alcohol when cleaning.
23. To decide the suction pressure, you should take account the surgical procedure, surgical site, object size, patient's physique and age, user's experience and techniques.
24. Do not connect to any other suction source other than the medical gas piping equipment.
25. Do not apply suction directly to the patient with suction tube, always perform suction via suction tube with appropriate tip tool.
26. Please report any device related serious incident that has occurred to the manufacturer and the competent authority of the Member State where you live.

**Performance**
Waste fluid reservoir capacity: 1000 mL
**Recommended suction source ability**
Maximum flow rate of the terminal: ≥40L/min (0˚C, 1 atm)
Suction pressure: -40 kPa to -60 kPa
**Recommended patient side suction tube:**
Inner Diameter: Not less than 6 mm
Length: less than 3 m
**How to store or Install**
1. Store or install it in a dry place, away from water.
2. Store or install at a place where there is no risk or adverse influences.
3. Be careful about the stable condition of the product such as tilt, vibration and impact.
4. Do not store or install the product by a chemical medicine or a place where the gas may be generated.
5. Storage condition
   Ambient temperature: -5~40°C Relative humidity : 10~95%
   Usage condition
   Ambient temperature: 5~40°C Relative humidity: 20~90%

**Product No.**
Qin Pot main body: CQR10-X-EU
X represents an initial letter of the main body color: Green, or Blue.
Liner: CQD10-H-EU (without solidifying agent), CQD10-G-EU (with solidifying agent)
**Part identification and function**
**[Qin Pot main body]**
1. Wall hanging holder (fastens the Qin Pot main body to a hook on the wall)
2. On-Off lever (Opens and closes suction)
3. Suction source protecting unit (prevents contamination of pipe due to waste fluid leaking out)
4. Canister
5. Lid
6. Lid lock (fastens Lid to Canister)
7. Adaptor holder (fastens Liner to Canister)
8. Canister cap (seal-closes the Adaptor holder on the side which is not used)
9. Packing (Seal-closes the gap between the Lid and Canister)
10. Pipe connector* (connects suction source and Qin Pot main body) *Sold separately.
11. Detachment knobs (used when removing the Lid)
12. Bellows tube (introduces suction pressure to Lid)
13. Suction source tube (introduces suction to the main body)

**[Qin Pot Liner]**
14. Adaptor (connects suction tube)
15. Adaptor cap (prevents backflow of waste fluid)
16. Check valve (prevents waste fluid from suddenly shooting out)
17. Solidifying agent (solidifies waste fluid) *CQD10-G only

## FR Instructions d'utilisation

**Mises en garde**
1. Ne jamais réutiliser le Liner. Son efficacité peut diminuer en cas de réutilisation.
2. Ne pas utiliser ce dispositif pour aspirer des solvants organiques tels que l'alcool.
3. Si jamais le sac d'aspiration du Liner a été troué ou déchiré lors de l'utilisation de cet appareil, ne pas ouvrir le couvercle et ne pas exposer le Liner. Jeter immédiatement le produit en conformité avec les procédures locales d'hygiène et d'élimination des déchets.
4. Ne pas utiliser ce produit avant d'avoir suivi une formation adaptée.

**Précautions**
1. Ne jamais utiliser ce produit si le corps de l'appareil ou le Liner ont été endommagés.
2. Remettre soigneusement le bouchon de l'adaptateur du Liner sur l'adaptateur Raprès utilisation.
3. La pression d'aspiration n'excédera jamais la capacité de la source d'aspiration murale.
4. Fixer solidement le corps de l'appareil à un crochet mural.
5. En cas de détection d'anomalie en cours d'utilisation, cesser immédiatement l'utilisation.
6. Ne jamais retirer l'adhésif du Liner.
7. Arrêter d'aspirer avant que le niveau du liquide récupéré dans le Liner n'atteigne 1000 mL.
8. Si l'aspiration s'arrête à cause du déclenchement du système de trop-plein intégré dans le Liner, ne pas laisser l'appareil dans cet état. Remplacer rapidement le Liner par un neuf et jeter l'ancien.
9. Après utilisation, jeter le produit en conformité avec les procédures locales d'hygiène.
10. Toujours porter des équipements de protection (gants en caoutchouc, masque, lunettes de protection, etc.)
11. Ne jamais démonter ou modifier ce produit, sauf pour la maintenance.
12. Ne jamais stériliser ou désinfecter le corps de l'appareil ou le Liner.
13. Jeter le corps de l'appareil en conformité avec les procédures locales d'hygiène.
14. Préparer un raccord de tuyau adaptable à un raccord de diamètre extérieur compris entre φ 6,5 mm et φ 8,5 mm.
15. Avant toute utilisation, vérifier le produit et les tubes pour détecter tout dommage ou toute détérioration importante, puis confirmer le branchement et l'état de fonctionnement.
16. Seule une aspiration unique, NI parallèle NI simultanée, sera autorisée en utilisant un seul système de distribution de gaz médical.
17. Fermer le couvercle et éviter que l'ensemble ne fasse saillie.
18. Si l'aspiration n'est pas nécessaire, veiller à tourner le levier marche/arrêt dans le sens des aiguilles d'une montre pour l'éteindre.
19. Ne pas utiliser comme aspirateur pour le prélèvement de sang.
20. Ne pas exercer une force excessive lors du retrait des tubes.
21. Si l'appareil est cassé, demander à un spécialiste de le réparer et utiliser nos pièces d'origine lors du remplacement des consommables.
22. Ne pas utiliser de solvants organiques tels que de l'alcool lors du nettoyage.
23. Pour décider de la pression d'aspiration, il faut tenir compte de la procédure chirurgicale, du site opératoire, de la taille de l'objet, de la constitution et de l'âge du patient, de l'expérience et des techniques de l'utilisateur.
24. Ne pas brancher à une autre source d'aspiration que le système de distribution de gaz médical.
25. Ne pas aspirer directement sur le patient avec le tube d'aspiration ; toujours aspirer via le tube d'aspiration avec la canule appropriée.
26. Veuillez signaler au fabricant et à l'autorité compétente de l'État membre où vous résidez tout incident grave lié à l'appareil.

**Performances**
Capacité du réservoir à liquide récupéré: 1000 mL
**Capacités recommandées de source d'aspiration**
Débit minimum du terminal: ≥40 L/min (0 ˚C, 1 atm)
Pression d'aspiration: de -40 kPa à -60 kPa
**Tube d'aspiration recommandé du côté du patient**
Diamètre interne: 6 mm minimum
Longueur: 3 m maximum
**Comment ranger ou installer**
1. Ranger ou installer dans un endroit sec, à l'abri de l'eau.
2. Ranger ou installer dans un endroit exempt de risques ou d'influences négatives.
3. Prendre garde à l'état stable du produit, comme l'inclinaison, les vibrations et les chocs.
4. Ne pas ranger ni installer le produit près de médicaments chimiques ou dans un endroit où des gaz peuvent être générés.
5. Conditions de stockage
   Température ambiante : -5 à 40 °C Humidité relative : 10 à 95 %
   Conditions d'utilisation
   Température ambiante : 5 à 40 °C Humidité relative : 20 à 90 %

**Numéro de produit**
Corps du Qin Pot: CQR10-X-EU
X sera remplacé par l'initiale de la couleur du corps: G pour vert ou B pour bleu.
Liner: CQD10-H-EU (sans agent solidificateur), CQD10-G-EU (avec agent solidificateur)
**Identification et fonction des pièces**
**[Corps du Qin Pot]**
1. Support mural (permet de fixer le corps du Qin Pot à un crochet mural)
2. Levier marche/arrêt (actionne et arrête l'aspiration)
3. Dispositif de protection de la source d'aspiration (évite la contamination du tube en cas de fuite du liquide récupéré)
4. Absorbeur
5. Couvercle
6. Verrou du couvercle (fixe le couvercle à l'absorbeur)
7. Support d'adaptateur (fixe le Liner à l'absorbeur)
8. Bouchon de l'absorbeur (scelle hermétiquement le support d'adaptateur sur le côté non utilisé)
9. Garniture d'étanchéité (scelle hermétiquement le couvercle et l'absorbeur)
10. Raccord de tuyau* (relie la source d'aspiration et le corps du Qin Pot) * vendu séparément
11. Boutons de séparation (utilisés pour retirer le couvercle)
12. Tuyau annelé (introduit la dépression dans le couvercle)
13. Tube de source d'aspiration (introduit la dépression dans le corps de l'appareil)

**[Liner du Qin Pot]**
14. Adaptateur (se connecte au tube d'aspiration)
15. Bouchon de l'adaptateur (empêche un retour du liquide récupéré)
16. Clapet de non retour (empêche le jaillissement soudain du liquide récupéré)
17. Agent solidificateur (solidifie le liquide récupéré) *CQD10-G uniquement

## DE Gebrauchsanweisung

**Warnungen**
1. Den Einsatz nur einmal verwenden. Mehrmaliges Verwenden kann die Leistungsfähigkeit verringern.
2. Benutzen Sie das Gerät nicht, um organische Lösungsmittel wie zum Beispiel Alkohol abzusaugen.
3. Den Deckel des Kanisters auf keinen Fall öffnen oder den Einsatz herausnehmen, wenn Sie bei Gebrauch des Gerätes an dem Absaugeinsatz Risse entdecken sollten. Das Gerät sofort entsprechend der vor Ort geltenden Hygiene- und Entsorgungsvorschriften entsorgen.
4. Das Produkt nicht ohne geeignete Schulung verwenden.

**Vorsichtsmaßnahmen**
1. Bei Schäden an Hauptgerät oder Einsatz bitte das Gerät nicht benutzen.
2. Nach Gebrauch die Adapterkappe sorgfältig auf den Adapter des Einsatzes aufsetzen.
3. Der erzeugte Unterdruck wird niemals die Leistung der Saugmotors an der Wand übersteigen.
4. Das Gerät sorgfältig am Haken an der Wand befestigen.
5. Das Gerät sofort ausschalten, wenn Sie etwas Ungewöhnliches bemerken sollten.
6. Das Einsatzstück niemals entfernen.
7. Den Absaugvorgang unterbrechen, bevor die abgesaugte Flüssigkeit im Einsatz 1000 mL erreicht.
8. Falls der Absaugvorgang durch den im Einsatz eingebauten Überlaufstopper unterbrochen wird, lassen Sie das Gerät nicht in diesem Zustand stehen. Entsorgen Sie den alten und benutzen Sie einen neuen Einsatz.
9. Den Einsatz nach Gebrauch entsprechend der vor Ort geltenden Hygieneverfahren entsorgen.
10. Stets Schutzkleidung tragen (Gummihandschuhe, Maske, Schutzbrille u.ä.)
11. Das Gerät außer zur Instandhaltung niemals zerlegen oder verändern.
12. Das Hauptgerät oder den Einsatz niemals sterilisieren oder desinfizieren.
13. Das Hauptgerät entsprechend der vor Ort geltenden Hygieneverfahren entsorgen.
14. Einen Schlauchanschluss vorbereiten, der an die Anschlüsse mit ihrem Außendurchmesser von 6,5 mm bis 8,5 mm passt.
15. Überprüfen Sie das Produkt und die Schläuche vor der Verwendung auf Beschädigungen oder erhebliche Beeinträchtigungen, und bestätigen Sie dann den Anschluss und den Betriebsstatus.
16. Es ist nur Einzelabsaugung, NICHT aber parallele oder gleichzeitige Absaugung, unter Verwendung einer einzelnen medizinischen Gasleitungsanlage zulässig.
17. Schließen Sie den Deckel, und lassen Sie die Dichtung nicht herausragen.
18. Ist keine Absaugung erforderlich, drehen Sie den Ein-Aus-Schalter unbedingt im Uhrzeigersinn, um ihn auszuschalten.
19. Verwenden Sie das Gerät nicht als Absaugeinrichtung für Blutabsaugung.
20. Wenden Sie beim Entfernen von Schläuchen keine übermäßige Kraft an.
21. Wenden Sie sich für Reparaturen an eine Fachkraft, falls das Gerät defekt ist, und verwenden Sie beim Wechseln der Verbrauchsmaterialien bitte unsere Originalteile.
22. Verwenden Sie keine organischen Lösungsmittel, wie z. B. Alkohol, zum Reinigen.
23. Um den Saugdruck zu bestimmen, sollten Sie den chirurgischen Eingriff, den Operationsort, die Objektgröße, den Körperbau und das Alter des Patienten sowie die Erfahrung und Techniken des Benutzers berücksichtigen.
24. Schließen Sie das Gerät nicht an eine andere Saugquelle außer der medizinischen Gasleitungsanlage an.
25. Wenden Sie keine Absaugung mit dem Absaugschlauch direkt am Patienten an, sondern führen Sie die Absaugung immer über den Saugschlauch mit der entsprechenden Absaugspitze durch.
26. Bitte melden Sie jeden aufgetretenen schwerwiegenden Vorfall im Zusammenhang mit dem Gerät dem Hersteller und der zuständigen Behörde des Mitgliedstaates, in dem Sie leben.

**Leistung**
Fassungsvermögen des Tanks für die abgesaugte Flüssigkeit: 1000 mL
**Empfohlene Absaugleistung**
Minimaler Durchfluss: ≥ 40 L/min (0˚, bei 1 Atm)
Absaugdruck: -40 kPa bis -60 kPa
**Empfohlener patientenseitiger Absaugschlauch:**
Innendurchmesser: Nicht weniger als 6 mm
Länge: kürzer als 3 m
**Lagerungs- oder Installationsverfahren**
1. Lagern oder installieren Sie das Produkt an einem trockenen Ort entfernt von Wasser.
2. Lagern oder installieren Sie das Produkt an einem Ort, an dem keine Gefährdung oder Beeinträchtigung besteht.
3. Achten Sie auf den stabilen Zustand des Produkts, dass es keinen Neigungen, Vibrationen und Erschütterungen ausgesetzt wird.
4. Lagern oder installieren Sie das Produkt nicht in der Nähe eines chemischen Medikamentes oder an einem Ort, wo Gas erzeugt werden kann.
5. Lagerungsbedingungen
   Umgebungstemperatur: -5~40 °C Relative Luftfeuchtigkeit: 10~95 %
   Nutzungsbedingungen
   Umgebungstemperatur: 5~40 °C Relative Luftfeuchtigkeit: 20~90 %

**Produktnummer:**
Qin-Pod Hauptgerät: CQR10-X-EU
X gibt die Farbe des Hauptgerätes an: Grün, Blau.
Einsatz: CQD10-H-EU (ohne Erstarrungsmittel), CQD10–G-EU (mit Erstarrungsmittel)
**Identifizierung und Funktionen der einzelnen Teile**
**[Qin-Pod Hauptgerät]**
1. Wandhalterung (befestigt das Hauptgerät am Haken an der Wand)
2. Ein-Aus Schalter (startet und beendet Absaugvorgang)
3. Saugmotorschutz (schützt vor Verunreinigungen durch Auslaufen der abgesaugten Flüssigkeit)
4. Kanister
5. Deckel
6. Deckelverschluss (befestigt Deckel am Kanister)
7. Adapterhalterung (befestigt den Einsatz am Kanister)
8. Kanisterdeckel (verschließt die nicht benutzte Seite der Adapterhalterung)
9. Dichtung (verschließt den Spalt zwischen Deckel und Kanister)
10. Schlauchanschluss* (verbindet Qin-Pod Hauptgerät und Saugmotor) * Separat zu kaufen.
11. Befestigungsdrehknopf (wird zum Entfernen des Deckels benutzt)
12. Gebläseschlauch (legt den Absaugdruck an den Deckel an)
13. Saugmotorschlauch (legt den Absaugdruck am Hauptgerät an)

**[Qin-Pod Einsatz]**
14. Adapter (Anschluss des Absaugschlauchs)
15. Adapterdeckel (verhindert Rücklauf der abgesaugten Flüssigkeit)
16. Steuerventil (verhindert plötzliches Herausspritzen der abgesaugten Flüssigkeit)
17. Erstarrungsmittel (leitet Erstarrung der abgesaugten Flüssigkeit ein) *nur CQD10-G

## ES Instrucciones de uso

**Advertencias**
1. Nunca vuelva a utilizar una bolsa de recogida ya usada. El rendimiento puede disminuir con la reutilización.
2. No utilice el aparato para aspirar disolventes orgánicos tales como alcohol.
3. Si la bolsa de recogida del aspirador se rasga o se rompe mientras utiliza el aparato, no abra la tapa del recipiente, no exponga la bolsa de recogida. Deseche el producto inmediatamente, siguiendo las normas locales de higiene y desecho.
4. Por favor no utilice este producto sin haber recibido antes la formación apropiada.

**Precauciones**
1. Nunca utilice este aparato si observa cualquier tipo de daño en el cuerpo principal o la bolsa de recogida.
2. Cuando termine de utilizarlo, cubra el adaptador con la tapa del adaptador de la bolsa de recogida.
3. La presión de aspiración no puede rebasar nunca la capacidad de la fuente de succión en la pared.
4. Fije el cuerpo principal a un gancho en la pared.
5. Detenga el funcionamiento en el momento en que note algún tipo de anomalía.
6. No retire nunca la cinta de la bolsa de recogida.
7. Deje de succionar antes de que el fluido de desecho en la bolsa de recogida alcance el nivel de 1.000 mL.
8. Si se detiene la succión a causa de la activación del limitador de derramamiento integrado en la bolsa de recogida, no deje el aparato en ese estado. Cambie rápidamente la bolsa de recogida por una nueva y deseche la usada.
9. Manipule la bolsa de recogida usada de acuerdo con las normas higiénicas locales.
10. Póngase siempre material de protección (guantes de goma, máscara, gafas, etc.).
11. Salvo que sea para realizar el mantenimiento, no desmonte ni modifique este aparato.
12. Jamás esterilice ni desinfecte el cuerpo principal ni la bolsa de recogida.
13. En caso de que deseche el cuerpo principal, hágalo de acuerdo con las normas higiénicas locales.
14. Prepare un tubo de conexión que se ajuste al tamaño del extremo de conexión de φ 6,5 mm a φ 8,5 mm de diámetro externo.
15. Antes de utilizar, inspeccione el producto y los tubos para ver si hay algún daño o deterioro importante, después confirme la conexión y el estado de operación.
16. Solamente estará permitida la succión sencilla, NO succión paralela ni simultánea, cuando se use equipo con solo una toma para gases medicinales.
17. Cierre la tapa y no deje que el paquete sobresalga.
18. Si no se necesita succión, asegúrese de girar el interruptor on-off en dirección horaria para cerrarla.
19. No lo utilice como un aspirador para la extracción de sangre.
20. No ejerza fuerza excesiva cuando retire los tubos.
21. Pida a un especialista que haga la reparación si el dispositivo se rompe, y utilice nuestras piezas genuinas cuando sustituya consumibles.
22. No utilice disolventes orgánicos, como por ejemplo alcohol, para limpiarlo.
23. Para decidir la presión de succión, debe tener en cuenta el procedimiento quirúrgico, lugar quirúrgico, tamaño del objeto, constitución física y edad del paciente, experiencia y técnicas empleadas por el usuario.
24. No conecte a ninguna otra fuente de succión excepto al equipo de la toma para gases medicinales.
25. No aplique la succión al paciente directamente con el tubo de succión, realice la succión siempre a través del tubo de succión con una herramienta con la boquilla apropiada.
26. Por favor comunique cualquier incidente serio relacionado con el dispositivo al fabricante y a la autoridad competente del país miembro donde usted reside.

**Funcionamiento:**
Capacidad del recipiente de residuos: 1.000 mL
**Capacidad recomendada de la fuente de succión**
Tasa de flujo mínimo del terminal: ≥ 40 L/min (0˚C, 1 atm)
Presión de succión: de -40 kPa a -60 kPa
**Tubo de succión recomendado del extremo del paciente**
Diámetro interno: No menos de 6 mm
Longitud: Menos de 3 m
**Modo de guardar o instalar**
1. Guárdelo o instálelo en un lugar seco, alejado del agua.
2. Guárdelo o instálelo en un lugar donde no haya riesgo ni influencias adversas.
3. Preste atención a la condición de estabilidad del producto, como por ejemplo, la inclinación, vibración e impacto.
4. No guarde ni instale el producto cerca de productos químicos medicinales ni en un lugar donde haya la posibilidad de que se genere gas.
5. Condición de almacenamiento
   Temperatura ambiente: -5~40°C Humedad relativa: 10~95%
   Condición de uso
   Temperatura ambiente: 5~40°C Humedad relativa: 20~90%

**Número de Producto:**
Cuerpo principal de Qin Pot: CQR10-X-EU
X representa la inicial del color del cuerpo principal: verde (green) o azul (blue).
Bolsa de recogida: CQD10-H-EU (sin agente solidificador) CQD10-G-EU (con agente solidificador)
**Identificación de componentes y su función:**
**[Cuerpo Principal de Qin Pot]**
1. Soporte de pared (sujeta el cuerpo principal de Qin Pot a un gancho de la pared)
2. Interruptor on-off (Activa y desactiva la succión)
3. Unidad de protección de la fuente de succión (evita la contaminación del tubo debido a fugas de las sustancias de desecho)
4. Recipiente
5. Tapa
6. Seguro de la tapa (sujeta la tapa al recipiente)
7. Soporte del adaptador (fija la bolsa de recogida al recipiente)
8. Tapa del recipiente (cierra herméticamente el lado que no se utiliza del soporte del adaptador)
9. Empaquetadora (cierra herméticamente el espacio entre la tapa y el recipiente)
10. Conector del tubo* (conecta la fuente de succión con el cuerpo principal de Qin Pot) * Se vende por separado
11. Perillas de extracción (se utilizan cuando se quita la tapa)
12. Tubo en fuelle (introduce presión de succión a la tapa)
13. Tubo de la fuente de succión (introduce succión al cuerpo principal)

**[Bolsa de recogida Qin Pot]**
14. Adaptador (conecta el tubo de succión)
15. Tapón del adaptador (evita el reflujo de las sustancias de desecho)
16. Válvula de control (evita que las sustancias de desecho salpiquen fuera repentinamente)
17. Agente solidificador (solidifica las sustancias de desecho)*para CQD10-G solamente

## IT Istruzioni per l'uso

**Avvertenze**
1. Non si deve mai riutilizzare lo stesso sacchetto di scarico. Il riutilizzo può comportare un peggioramento delle prestazioni.
2. Non si deve usare l'unità per aspirare solventi organici come l'alcool.
3. Se il sacchetto dell'aspiratore dovesse strapparsi o lacerarsi durante l'uso dell'apparecchio, non si deve aprire il coperchio del contenitore né esporre il sacchetto. Eliminare immediatamente il prodotto in osservanza alle leggi locali sull'igiene e sullo smaltimento dei rifiuti.
4. Non si deve usare il presente prodotto senza aver ricevuto prima un adeguato addestramento.

**Precauzioni**
1. Non si deve mai usare il presente prodotto se si rilevano danni all'unità centrale o al sacchetto di scarico.
2. Dopo l'uso, chiudere fermamente l'adattatore del sacchetto con il suo cappuccio.
3. La pressione aspiratoria non dovrà eccedere mai le capacità dell'unità di aspirazione sul muro.
4. Montare fermamente l'unità centrale ad un gancio fissato al muro.
5. Se si avvertisse qualcosa di anomalo durante l'uso, cessare immediatamente il suo utilizzo.
6. Non si deve mai rimuovere il nastro del sacchetto.
7. Fermare l'aspirazione prima che il liquido di scarico nel sacchetto raggiunga il livello di 1000 mL.
8. Se l'aspirazione si bloccasse a causa dell'interruttore antitraboccamento situato dentro il sacchetto di scarico, non si deve lasciare l'unità in quelle condizioni. Sostituire velocemente il sacchetto con uno nuovo ed eliminare quello vecchio.
9. Dopo l'uso, maneggiare il sacchetto in osservanza a tutte le leggi locali sull'igiene.
10. Indossare sempre degli indumenti protettivi (guanti di lattice, maschera, occhialini, ecc.).
11. Non si deve mai smontare o modificare questo prodotto se non per motivi di manutenzione.
12. Non si deve mai sterilizzare o disinfettare il corpo centrale o il sacchetto.
13. Quando sarà necessario eliminare il corpo centrale, farlo in osservanza alle leggi locali sull'igiene.
14. Preparare un raccordo tubolare con un diametro esterno da 6,5 mm a 8,5 mm che sia adatto all'unità.
15. Prima dell'uso, controllare il prodotto e i tubi per rilevare l'eventuale presenza di danni o deterioramento significativo, quindi verificare lo stato del collegamento e di funzionamento.
16. È consentita esclusivamente l'aspirazione singola, NON l'aspirazione in parallelo o simultanea, utilizzando una singola apparecchiatura di distribuzione del gas medicale.
17. Chiudere il coperchio e non far sporgere la guarnizione all'esterno.
18. Qualora l'aspirazione non sia necessaria, accertarsi di ruotare l'interruttore Acceso/Spento in senso orario per disattivarla.
19. Non utilizzare come aspiratore per la raccolta di sangue.
20. Non applicare forza eccessiva quando si rimuovono i tubi.
21. Qualora il dispositivo si guasti, rivolgersi a uno specialista per la riparazione, e utilizzare i nostri i pezzi di ricambio originali quando si intende sostituire i materiali di consumo.
22. Per la pulizia, non utilizzare solventi organici, ad esempio alcool.
23. Per stabilire la potenza di aspirazione, vanno prese in considerazione la procedura chirurgica, la sede chirurgica, la dimensione dell'oggetto, la costituzione fisica e l'età del paziente, nonché l'esperienza e le tecniche dell'utente.
24. Non collegare ad altre unità di aspirazione di alcun genere diverse dall'apparecchiatura di distribuzione del gas medicale.
25. Non applicare l'aspirazione direttamente sul paziente con il tubo di aspirazione; eseguire sempre l'aspirazione attraverso un tubo di aspirazione con un strumento appropriato all'estremità.
26. Riferire al produttore e alle autorità competenti dello Stato membro di residenza dell'utente eventuali gravi incidenti correlati al dispositivo che si siano verificati.

**Prestazioni**
Capacità del serbatoio liquido di scarico: 1000 mL
**Potenza dell'unità di aspirazione consigliata:**
Portata minima del terminale: ≥40 L/min (0˚C, 1 atm)
Potenza di aspirazione: da -40 kPa a -60 kPa
**Tubo aspirante (dal lato del paziente) consigliato:**
Diametro interno: non inferiore a 6 mm
Lunghezza: meno di 3 m
**Istruzioni per la conservazione o l'installazione**
1. Conservare o installare in un'ubicazione asciutta, lontano dall'acqua.
2. Conservare o installare in un'ubicazione in cui non sussista alcun rischio di effetti negativi.
3. Fare attenzione a mantenere stabili le condizioni del prodotto, ad esempio in relazione a inclinazione, vibrazioni e impatti.
4. Non conservare né installare il prodotto in prossimità di farmaci chimici o in un'ubicazione in cui sia possibile la generazione di gas.
5. Condizioni di conservazione
   Temperatura ambiente: -5~40°C Umidità relativa: 10~95%
   Condizioni d'uso
   Temperatura ambiente: 5~40°C Umidità relativa: 20~90%

**Numero di prodotto**
Corpo centrale del Qin Pot: CQR10-X-EU
X rappresenta l'iniziale del colore del corpo centrale: Green o Blue (verde o blu).
Sacchetto: CQD10-H-EU (senza agente solidificante), CQD10-G-EU (con agente solidificante)
**Identificazione delle parti e loro funzione**
**[Corpo centrale Qin Pot]**
1. Sostegno a muro (fissa il corpo centrale Qin Pot ad un gancio sul muro)
2. Interruttore Acceso/Spento (avvia e termina l'aspirazione)
3. Unità di protezione dell'aspiratore (previene la contaminazione del tubo in caso di fuoriuscita di liquidi)
4. Contenitore
5. Coperchio
6. Sicura del coperchio (fissa il coperchio al contenitore)
7. Supporto dell'adattatore (fissa il sacchetto al contenitore)
8. Cappuccio del contenitore (sigilla il supporto dell'adattatore sul lato non usato)
9. Guarnizione (sigilla la linea di separazione tra il coperchio e il filtro)
10. Raccordo tubolare (collega l'unità di aspirazione con il corpo centrale del Qin Pot) * Venduto separatamente.
11. Manopole di separazione (usate per rimuovere il coperchio)
12. Tubo a soffietto (induce la pressione verso il coperchio)
13. Tubo dell'unità di aspirazione (induce l'aspirazione verso il corpo centrale)

**[Sacchetto del Qin Pot]**
14. Adattatore (collega il tubo aspiratore)
15. Cappuccio adattatore (previene il riflusso dei liquidi di scarto)
16. Valvola di ritegno (previene il traboccamento improvviso dei liquidi di scarto)
17. Agente solidificante (solidifica i liquidi di scarico) *Solo nel modello CQD10-G

## EL Οδηγίες χρήσης

**Προειδοποιήσεις**
1. Σε καμία περίπτωση μην επαναχρησιμοποιήσετε τον Σάκο Συλλογής. Αν τον ξαναχρησιμοποιήσετε, η επίδοση του θα είναι μειωμένη.
2. Μη χρησιμοποιήσετε τη συσκευή για την αναρρόφηση οργανικών διαλυτών όπως αλκοόλες.
3. Σε περίπτωση που κατά τη χρήση της συσκευής ανακαλύψετε ότι ο Σάκος Συλλογής είναι φθαρμένος ή σχισμένος μην ανοίξετε το Κάλυμμα του Δοχείου και μην αφήσετε εκτεθειμένο τον Σάκο Συλλογής. Να απορριφθεί αμέσως το προϊόν στα άχρηστα σύμφωνα με τους επιβαλλόμενους κανονισμούς υγιεινής και τις διαδικασίες απόρριψης.
4. Παρακαλούμε μη χρησιμοποιήσετε αυτό το προϊόν πριν λάβετε την κατάλληλη εκπαίδευση.

**Προφυλάξεις**
1. Σε καμία περίπτωση να μη χρησιμοποιηθεί αυτό το προϊόν εάν παρατηρηθεί οποιαδήποτε φθορά στο κυρίως σώμα του Σάκου Συλλογής.
2. Τοποθετείστε με ασφάλεια το καπάκι του Σάκου Συλλογής ασφαλώς στον προσαρμογέα μετά από τη χρήση.
3. Η πίεση αναρρόφησης ποτέ δεν θα υπερβεί τη δυνατότητα της παροχής αναρρόφησης επί του τοίχου.
4. Αναρτήστε ασφαλώς το κύριο σώμα από ένα άγκιστρο στον τοίχο.
5. Εάν κατά τη χρήση αντιληφθείτε οποιαδήποτε ανωμαλία διακόψτε τη χρήση του αμέσως.
6. Σε καμία περίπτωση μην αφαιρείτε την ταινία του Σάκου Συλλογής.
7. Διακόψτε την αναρρόφηση πριν τα απόβλητα υγρά στον Σάκο Συλλογής φθάσουν στο επίπεδο των 1000 mL.
8. Εάν η αναρρόφηση διακοπεί λόγω ενεργοποίησης του διακόπτη υπερχείλισης που είναι ενσωματωμένος στον Σάκο Συλλογής, μην αφήσετε τη συσκευή σε αυτή την κατάσταση. Αμέσως να αντικαταστήσετε τον Σάκο Συλλογής με καινούριο και να απορρίψετε στα άχρηστα τον χρησιμοποιημένο.
9. Χειριστείτε τον Σάκο Συλλογής σύμφωνα με τους επιβαλλόμενους κανονισμούς υγιεινής μετά τη χρήση.
10. Πάντα να χρησιμοποιείτε προστατευτικά είδη (λαστιχένια γάντια, μάσκα, προστατευτικά γυαλιά, κλπ.).
11. Ποτέ μην αποσυναρμολογήσετε ή τροποποιήσετε αυτό το προϊόν εκτός από περίπτωση συντήρησης.
12. Σε καμία περίπτωση να μην αποστειρώσετε ή απολυμάνετε το κυρίως σώμα ή τον Σάκο Συλλογής,
13. Όταν απορρίπτετε το κυρίως σώμα, η απόρριψη να γίνεται σύμφωνα με τους επιβαλλόμενους κανονισμούς υγιεινής.
14. Προετοιμάστε έναν συνδετήρα σωλήνων που να προσαρμόζεται στο άκρο σύνδεσης Εξωτερικής Διαμέτρους: από φ 6,5 mm έως φ 8,5 mm.
15. Πριν τη χρήση, ελέγξτε το προϊόν και τους σωλήνες για τυχόν ζημιά ή μεγάλη φθορά, μετά επιβεβαιώστε τη σύνδεση και την κατάσταση λειτουργίας.
16. Με τη χρήση εξοπλισμού μονού σωλήνα ιατρικού αερίου, θα επιτρέπεται μόνο μονή αναρρόφηση, ΟΧΙ παράλληλη ή ταυτόχρονη αναρρόφηση.
17. Κλείστε το καπάκι και μην αφήσετε τη συσκευασία να προεξέχει.
18. Εάν δεν απαιτείται αναρρόφηση, βεβαιωθείτε να γυρίσετε τον μοχλό λειτουργίας on-off δεξιόστροφα για απενεργοποίηση.
19. Μην χρησιμοποιείτε αναρροφητήρα για συλλογή αίματος.
20. Μην ασκείται υπερβολική δύναμη όταν αφαιρείτε τους σωλήνες.
21. Απευθυνθείτε σε ειδικό για επισκευή εάν η συσκευή είναι σπασμένη και χρησιμοποιήστε τα γνήσια ανταλλακτικά μας όταν αλλάζετε τα αναλώσιμα μέρη.
22. Κατά τον καθαρισμό, μην χρησιμοποιείτε οργανικούς διαλύτες, όπως οινόπνευμα.
23. Για να αποφασίσετε την πίεση αναρρόφησης, θα πρέπει να λάβετε υπόψη τη χειρουργική επέμβαση, την περιοχή της χειρουργικής επέμβασης, το μέγεθος του αντικειμένου, τη σωματική διάπλαση και την ηλικία του ασθενούς, την πείρα χρήστη και τις τεχνικές.
24. Μην συνδέετε καμία άλλη πηγή αναρρόφησης διαφορετική από τον εξοπλισμό σωλήνωσης ιατρικού αερίου.
25. Μην εφαρμόζεται αναρρόφηση απευθείας στον ασθενή με τον σωλήνα αναρρόφησης. Να εκτελείτε πάντα αναρρόφηση μέσω του σωλήνα αναρρόφησης με το κατάλληλο εργαλείο άκρης.
26. Αναφέρετε οποιοδήποτε περιστατικό σχετίζεται με τη συσκευή στον κατασκευαστή και στην αρμόδια αρχή του Κράτους-Μέλους όπου κατοικείτε.

**Επιδόσεις**
Χωρητικότητα δεξαμενής υγρών αποβλήτων: 1000 mL
**Συνιστώμενη ικανότητα παροχής αναρρόφησης**
Ελάχιστο ποσοστό ροής : ≤ 40 L/min (0° C,1 ατμ.)
Πίεση αναρρόφησης: -40 kPa έως -60 kPa
**Συνιστώμενος σωλήνας αναρρόφησης από την πλευρά του ασθενούς**
Εσωτερική διάμετρος: Όχι κάτω των 6 mm
Μήκος: Κάτω των 3m
**Τρόπος αποθήκευσης ή εγκατάστασης**
1. Αποθηκεύστε ή εγκαταστήστε σε ένα στεγνό μέρος, μακριά από νερό.
2. Αποθηκεύστε ή εγκαταστήστε σε ένα μέρος όπου δεν υπάρχει κίνδυνος ή αρνητικές επιρροές.
3. Προσέχετε για τη σταθερή κατάσταση του προϊόντος, όπως κλίση, δόνηση και σύγκρουση.
4. Μην αποθηκεύσετε ή εγκαταστήσετε το προϊόν κοντά σε χημικά φάρμακα ή ένα μέρος όπου μπορεί να παραχθεί αέριο.
5. Συνθήκες αποθήκευσης
   Θερμοκρασία περιβάλλοντος: -5~40°C Σχετική υγρασία: 10~95%
   Συνθήκες χρήσης
   Θερμοκρασία περιβάλλοντος: 5~40°C Σχετική υγρασία: 20~90%

**Αρ. Προϊόντος**
Κυρίως σώμα του Qin Pot: CQR10-X-EU
Το X αντιπροσωπεύει το αρχικό γράμμα του χρώματος του κυρίως σώματος: Πράσινο ή Μπλε.
Σάκος Συλλογής: CQD10-H-EU (χωρίς σταθεροποιητικό παράγοντα), CQD10-G-EU (με σταθεροποιητικό παράγοντα)
**Προσδιορισμός και λειτουργία εξαρτημάτων**
**[Κυρίως σώμα του Qin Pot]**
1. Υποδοχή ανάρτησης τοίχου (ασφαλίζει το κυρίως σώμα του Qin Pot σε άγκιστρο επί του τοίχου)
2. Μοχλός λειτουργίας on-off (ενεργοποιεί και απενεργοποιεί την αναρρόφηση)
3. Μονάδα προστασίας της παροχής αναρρόφησης (προλαμβάνει τη μόλυνση του σωλήνα από διαρροή ρευστού απόβλητου)
4. Δοχείο (κάνιστρο)
5. Κάλυμμα
6. Ασφάλεια Καλύμματος (ασφαλίζει το Κάλυμμα επί του Δοχείου)
7. Υποδοχή Προσαρμογέα (ασφαλίζει τον Σάκο Συλλογής επί του δοχείου)
8. Καπάκι Δοχείου ή κάνιστρου (ασφαλίζει την Υποδοχή Προσαρμογέα στην αντίθετη πλευρά από αυτή που χρησιμοποιείται)
9. Τσιμούχα (σφραγίζει το κενό μεταξύ Καλύμματος και Δοχείου)
10. Συνδετήρας σωλήνος* (συνδέει την παροχή αναρρόφησης με το κυρίως σώμα του Qin Pot) *Πωλείται ξεχωριστά.
11. Λαβές αποσύνδεσης (χρησιμοποιούνται όταν αφαιρείται το Κάλυμμα)
12. Πτυσσόμενος σωλήνας (ασκεί πίεση αναρρόφησης στο Κάλυμμα)
13. Σωλήνας παροχής αναρρόφησης (ασκεί αναρρόφηση στο κυρίως σώμα)

**[Σάκος Συλλογής του Qin Pot]**
14. Προσαρμογέας (συνδέει τον σωλήνα αναρρόφησης)
15. Καπάκι Προσαρμογέα (εμποδίζει την παλινδρόμηση του ρευστού απόβλητου)
16. Βαλβίδα ελέγχου (εμποδίζει την ξαφνική εκτίναξη του ρευστού απόβλητου)
17. Σταθεροποιητικός παράγων (σταθεροποιεί το ρευστό απόβλητο) *Μόνο για το CQD10-G

## NL Gebruiksaanwijzing

**Waarschuwingen**
1. Hergebruik de liner nooit. Hergebruik kan een nadelige invloed hebben op de functionaliteit.
2. Gebruik de eenheid niet om organische oplosmiddelen, zoals alcohol, op te zuigen.
3. Wanneer u ziet dat de zak van de liner gebarsten of gescheurd is tijdens het gebruik van dit toestel, mag u het deksel van de bus niet openen, noch de liner blootleggen. Verwijder het product onmiddellijk volgens de lokale hygiëne en verwijderingsprocedures.
4. Dit product niet gebruiken zonder dat u de nodige training heeft gekregen.

**Voorzorgsmaatregelen.**
1. Gebruik dit product nooit wanneer om het even welke beschadiging valt te bespeuren aan het hoofdgedeelte of aan de liner.
2. Plaats het deksel van de lineradapter stevig op de adapter, na gebruik.
3. De vacuümdruk zal de capaciteit van de aan de muur bevestigde afzuigbron nooit overtreffen.
4. Bevestig het hoofdgedeelte op een stevige wijze aan een haak in de muur.
5. Wanneer u enige abnormaliteit opmerkt tijdens het gebruik, stop het gebruik dan onmiddellijk.
6. Verwijder nooit de linertape.
7. Stop met afzuigen vooraleer de afvalvloeistof in de liner een niveau van 1000 ml bereikt.
8. Wanneer het afzuigen ophoudt doordat de overflow stopper, ingebouwd in de liner, in werking treedt, mag u de eenheid niet in die toestand achterlaten. Verwissel terstond de liner met een nieuwe en verwijder de oude liner.
9. Verwijder de liner, na gebruik, in overeenstemming met de lokale regels betreffende hygiëne.
10. Draag steeds beschermende kledij (rubberhandschoenen, masker, veiligheidsbril, enz.).
11. Demonteer noch wijzig dit product, tenzij voor onderhoud.
12. Steriliseer of desinfecteer in geen geval het hoofdgedeelte en de liner.
13. Wanneer u het hoofdgedeelte wenst te verwijderen, doe dit dan in overeenstemming met de lokale regels betreffende hygiëne.
14. Bereid een slangkoppeling voor die de uitwendige koppelingsdiameter aanpast: φ 6,5 mm tot φ 8,5 mm.
15. Controleer voor gebruik het apparaat en de slangen op eventuele beschadigingen of aanzienlijke slijtage, en bevestig dat de aansluitingen en de werking in orde zijn.
16. Uitsluitend enkelvoudige afzuiging, GEEN parallelle of gelijktijdige afzuiging, is toegestaan met gebruikmaking van apparatuur met een enkele slang voor medisch gas.
17. Sluit het deksel en zorg ervoor dat de pakking er niet uitsteekt.
18. Als afzuiging niet vereist is, moet u de aan-uit schakelaar met de klok mee draaien om het apparaat uit te schakelen.
19. Gebruik niet als aspirator voor bloedopvang.
20. Oefen geen buitensporige kracht uit bij het verwijderen van slangen.
21. Vraag een specialist het apparaat te repareren als het kapot is, en gebruik onze originele onderdelen bij het vervangen van verbruiksmaterialen.
22. Do not use organic solvents such as alcohol when cleaning.
23. Houd bij het bepalen van de afzuigdruk rekening met de chirurgische ingreep, operatieplaats, objectgrootte, fysieke gesteldheid en leeftijd van de patiënt, ervaring en techniek van de gebruiker.
24. Niet aansluiten op enige andere afzuigbron dan de apparatuur met een slang voor medisch gas.
25. Oefen geen afzuiging rechtstreeks op de patiënt uit met de afzuigslang. Voer afzuiging altijd uit met een geschikte adapter op het uiteinde van de afzuigslang.
26. Wij vragen u elk ernstig incident met betrekking tot het apparaat dat zich heeft voorgedaan te rapporteren aan de fabrikant en de bevoegde autoriteit van de Lidstaat waarin u woonachtig bent.

**Prestaties**
Afvalvloeistof reservoircapaciteit: 1000 mL.
**Aanbevolen afzuigbroncapaciteit**
Minimaal debiet van de terminal: ≥ 40 L/min (0˚C, 1 atm.)
Afzuigdruk: -40 kPa tot -95 kPa
**Aanbevolen afzuigslang aan patiëntzijde:**
Inwendige diameter: niet minder dan 6 mm
Lengte: minder dan 3 m
**Opbergen en opstellen**
1. U moet het apparaat opbergen en opstellen op een droge plaats uit de buurt van water.
2. U moet het apparaat opbergen en opstellen op een plaats waar geen risico van schadelijke invloeden bestaat.
3. Let goed op een stabiele stand van het apparaat in verband met kantelen, trillingen en stoten.
4. U mag het apparaat niet opbergen of opstellen bij een chemisch medicijn of een plaats waar gas kan worden gegenereerd.
5. Voorwaarden voor opbergen
   Omgevingstemperatuur: -5 °C ~ +40 °C Relatieve luchtvochtigheid : 10% ~ 95%
   Voorwaarden voor gebruik
   Omgevingstemperatuur: 5 °C ~ 40 °C Relatieve luchtvochtigheid: 20% ~ 90%

**Product nr.**
Qin Pot hoofdgedeelte: CQR10-X-EU
X duidt op de eerste letter van de kleur van het hoofdgedeelte: Green (groen) of Blue (blauw).
Liner: CQD10-H-EU (zonder stollings-agens), CQD10-G-EU (met stollings-agens)
**Onderdelen identificatie en functie**
**[Qin Pot hoofdgedeelte]**
1. Muur-ophang-houder (bevestigt het Qin Pot hoofdgedeelte aan een haak in de muur).
2. Aan-uit schakelaar (start en stopt het afzuigen).
3. Afzuigbron beschermingseenheid (verhindert verontreiniging van de slang door lekken van afvalvloeistof).
4. Bus
5. Deksel
6. Dekselslot (bevestigt het deksel op de bus).
7. Adapterhouder (bevestigt liner aan de bus).
8. Buskap (verzegeling - voor afsluiting van de adapterhouder aan de ongebruikte zijde).
9. Verpakking (verzegeling - sluit de spleet af tussen deksel en bus).
10. Slang-verbindingsstuk* (verbindt de afzuigbron met het Qin Pot hoofdgedeelte van de Qin Pot). * Apart verkocht.
11. Ontsluit-knoppen (gebruikt bij het losmaken van het deksel).
12. Blaasbalg-slang (introduceert afzuigdruk in het deksel).
13. Afzuigbron-slang (introduceert afzuigdruk in het hoofdgedeelte).

**[Qin Pot Liner]**
14. Adapter (verbindt de afzuigslang).
15. Adapter-kap (verhindert het terugstromen van afvalvloeistof).
16. Controleklep (verhindert plots uitspuiten van afvalvloeistof).
17. Stollings-agens (doet de afvalvloeistof stollen) *enkel CQD10-G

## SV Bruksanvisning

**Varningar**
1. Återanvänd aldrig insatsen (Qin pot Liner) Återanvändning leder till minskad effektivitet.
2. Använd aldrig enheten för att suga upp organiska lösningsmedel, såsom t.ex. alkohol.
3. Om du upptäcker att insatsen har en reva eller på annat sätt är trasig under användningen av denna produkt, skall du inte öppna locket till cisternen eller på annat sätt blotta insatsen. Produkten skall istället omedelbart kasseras enligt lokala föreskrifter för hygien och avfall.
4. Denna produkt bör ej användas innan erforderlig träning erhållits.

**Försiktighetsåtgärder**
1. Använd aldrig denna produkt om det finns synliga skador på antingen produktens huvudenhet eller insatsen.
2. Tryck fast insatsens adapterlock ordentligt på adaptern efter användning.
3. Vakuumtrycket kommer aldrig att överstiga förmågan hos sugkällan på väggen.
4. Montera fast huvudenheten (Qin Pot) ordentligt på en krok på väggen.
5. Sluta omedelbart om du upplever något onormalt då produkten används.
6. Avlägsna aldrig insatsens tejp.
7. Avsluta sugningen innan nivån på avfalls vätskan i insatsbehållaren når 1000 mL.
8. Om sugningen avtar eller upphör beroende på att den insatsen inbyggda volymspärren aktiveras, skall insatsen omedelbart bytas ut mot en ny och den förbrukade insatsen skall kasseras.
9. Behandla insatsen enligt lokala föreskrifter för hygien och avfall.
10. Använd alltid skyddsutrustning (gummi handskar, skyddsmask samt skyddsglasögon m.m.)
11. Montera aldrig ned eller modifiera denna produkt utom vid underhåll.
12. Sterilisera eller desinfektera aldrig huvudenheten eller insatsen.
13. När själva huvudenheten kasseras, skall detta ske enligt lokala föreskrifter för hygien.
14. Förbered en slangnippel som förenar sugkällan och huvudenheten (Qin Pot) och vars yttre diameter inte överstiger φ 8,5 mm eller understiger φ 6,5 mm samt passar mot den anslutande änden.
15. Kontrollera produkten och rören innan användning för att se om det finns några skador eller betydande försämringar, och bekräfta sedan anslutningen och driftstatusen.
16. Endast enkelsug, INTE parallellt eller samtidigt sug, kommer att tillåtas med hjälp av en enda medicinsk gasledningsutrustning.
17. Stäng locket och se till att förpackningen inte sticker ut.
18. Om sug inte behövs, se till att vrida On-Off-spaken medurs för att stänga av den.
19. Använd inte som aspirator för blodinsamling.
20. Använd inte överdriven kraft när du tar bort rören.
21. Be en specialist om reparation om enheten är trasig, och använd våra originaldelar när du byter förbrukningsvaror.
22. Använd inte organiska lösningsmedel såsom alkohol vid rengöring.
23. För att bestämma sugtrycket bör du ta hänsyn till det kirurgiska ingreppet, operationsstället, objektstorlek, patientens fysik och ålder, användarens erfarenhet och tekniker.
24. Anslut inte till någon annan sugkälla än den medicinska gasledningsutrustningen.
25. Applicera inte suget direkt på patienten med sugslangen, utför alltid sugning via sugslangen med lämpligt spetsverktyg.
26. Rapportera eventuella allvarliga incidenter som har inträffat med enheten till tillverkaren och den behöriga myndigheten i medlemsstaten där du bor.

**Prestanda**
Avfallsbehållarens kapacitet: 1000 mL
**Rekommenderad nivå för sugkällan**
Minimal flödeshastighet för terminalen: ≥ 40 L/min (0˚C, 1 atm)
Sugtryck (vakuumtryck): -40 kPa till -60 kPa.
**Rekommendationer för sugslangen vid patientsidan**
Inre diameter: inte mindre än 6 mm.
Längd: mindre än 3 meter.
**Hur du förvarar eller installerar**
1. Förvara eller installera den på en torr plats, borta från vatten.
2. Förvara eller installera på en plats där det inte finns någon risk eller negativ påverkan.
3. Var försiktig med produktens stabila skick såsom lutning, vibrationer och stötar.
4. Förvara eller installera inte produkten med ett kemiskt läkemedel eller på en plats där gasen kan genereras.
5. Förvaringsförhållande
   Omgivande temperatur: -5~40 °C Relativ luftfuktighet : 10~95 %
   Användningsförhållande
   Omgivningstemperatur: 5~40 °C Relativ luftfuktighet: 20~90 %

**Produktnummer**
Qin Pot (huvudenheten) CQR10-X-EU
Där X representerar den engelska begynnelsebokstaven för huvudenhetens färg: Grön (G), eller Blå (B).
Insatsen (Qin Pot Liner) CQD10-H-EU (utan förtjockningsmedel), CQD-10-G-EU (med förtjockningsmedel)
**Enhetsbeskrivning**
**[Qin Pot, huvudenheten]**
1. Upphängningsanordning (varvid huvud enheten fästes på väggen)
2. Av- och på-reglage (öppnar och sluter suget)
3. Sugkällans skyddsenhet (motverkar att rören förorenas p.g.a. läckage av avfallsvätska)
4. Behållare
5. Lock
6. Locklås (fäster locket vid behållaren)
7. Adapterhållare (fäster insatsen vid behållaren)
8. Behållarens förseglingsstycke (förseglar det apterhållaren på den sida som ej används)
9. Packning (förseglar glipan mellan locket och behållaren)
10. Slangnippel * (förenar sugkällan och Qin Pot, huvudenheten) * Säljs separat.
11. Lockets låssprintar (trycks samman för att avlägsna locket)
12. Bälgrör (tillför sugtryck till locket)
13. Sugkällans slang (tillför sugtryck till huvudenheten)

**[Qin pot liner, insatsen]**
14. Adapter (för sugslangen)
15. Adapterventil (förhindrar baksug av avfallsvätskan)
16. Säkerhetsventil (förhindrar att avfalls vätskan plötsligt sprutar ut)
17. Förtjockningsmedel (förtjockar avfalls vätska) endast *CQD10-G.

## NO Bruksanvisning

**Advarsler**
1. Lineren kan ikke gjenbrukes. Gjenbruk kan medføre svekket ytelse.
2. Bruk ikke enheten til å suge opp organiske løsemidler som alkohol.
3. Hvis Linerens innsugingspose er skadet gjennom bruk av dette apparat, åpne ikke lokket på boksen eller eksponer Lineren. Kast umiddelbart produktet i henhold til lokale hygiene- og avfallsprosedyrer.
4. Bruk ikke produktet uten nødvendig og tilstrekkelig opplæring.

**Forholdsregler**
1. Bruk aldri dette produktet hvis det er oppdaget skade på hovedenheten eller Lineren.
2. Etter bruk, plasser lokket til Lineren sikkert på plass på Lineren.
3. Innsugingsevnen vil aldri overskride evnen til kilden til innsuging på veggen.
4. Monter hovedenheten forsvarlig til en krok på veggen.
5. Hvis du oppdager noe unormalt under bruk, stopp driften umiddelbart.
6. Fjern aldri teipen til Lineren.
7. Stopp innsuging før avfallsvæsken i Lineren når et nivå på 1000 mL.
8. Hvis innsugingen stopper pga. aktivering av oversvømmelsesstopperen i Lineren, må enheten aldri forblir i denne tilstanden. Skift umiddelbart Lineren med en ny og kast den gamle.
9. Håndter en utbrukt Liner i henhold til lokale hygieneprosedyrer.
10. Bruk alltid beskyttelsesutstyr (gummihansker, maske, beskyttelsesbriller, o.l.).
11. Demonter eller modifiser aldri dette produktet annet enn til vedlikehold.
12. Desinfiser eller steriliser aldri hovedenheten og Lineren.
13. Når nødvendig, kast hovedenheten i henhold til lokale hygieneprosedyrer.
14. Forbered en rørkobling som passer seg forbindelsesenden i størrelse ytre φ 6,5 mm. til φ 8,5 mm.
15. Kontroller produktet og slangene før bruk for å finne ut om de er skadet eller betydelig forringet, og bekreft deretter tilkoblingen og driftsstatusen.
16. Kun enkeltsuging, IKKE parallell eller samtidig suging, tillates ved bruk av utstyr med én rørledning for medisinsk gass.
17. Lukk lokket og ikke la pakningen stikke ut.
18. Hvis suging ikke påkreves, pass på å dreie Av/På-bryteren med klokken for å slå den av.
19. Må ikke brukes som aspirator for blodoppsamling.
20. Ikke bruk for mye kraft når slangene skal fjernes.
21. Be en spesialist om å reparere dersom enheten er ødelagt, og bruk våre originaldeler når forbruksmateriellet skiftes ut.
22. Ikke bruk organiske løsemidler som alkohol til rengjøring.
23. Når sugetrykket bestemmes, skal det tas hensyn til den kirurgiske prosedyren, det kirurgiske stedet, objektstørrelsen, pasientens fysikk og alder, brukerens erfaring samt teknikker.
24. Ikke koble til andre innsugingskilder enn rørutstyret for medisinsk gass.
25. Ikke påfør innsuging direkte på pasienten med innsugingsrør – utfør alltid innsuging via sugeslange med egnet redskap på tuppen.
26. Rapporter enhver alvorlig hendelse som har oppstått i tilknytning til enheten til produsenten og den kompetente myndigheten i medlemslandet der du bor.

**Ytelse**
Avfallsvæskens reservoar-kapasitet: 1000 mL.
**Anbefalt evne til kilden for innsuging**
Minimum flyterate for terminalen: ≥ 40 L/min (0˚C, 1 atm)
Innsugingstrykk: -40 kPa til -60 kPa
**Anbefalt innsugingstube på pasien tsiden:**
Indre diameter: Ikke mindre enn 6 mm
Lengde: mindre enn 3 m
**Oppbevaring eller installering**
1. Oppbevares eller installeres på et tørt sted, unna vann.
2. Oppbevares eller installeres på et sted uten risiko eller negative påvirkninger.
3. Vær nøye med produktets stabilitet, så som vipping, vibrasjon og støt.
4. Ikke oppbevar eller installer produktet ved kjemiske medisiner eller på et sted der det kan bli dannet gass.
5. Oppbevaringsforhold
   Omgivelsestemperatur: –5–40 °C Relativ fuktighet: 10–95 %
   Bruksforhold
   Omgivelsestemperatur: 5–40 °C Relativ fuktighet: 20–90 %

**Produktnummer**
Qin Pot hovedenhet: CQR10-X-EU
X representerer forbokstaven til fargen på hovedenheten: Grønn(G), eller Blå (B).
Liner: CQD10-H-EU (uten solidifiserende stoff), CQD10-G-EU (med solidifiserende stoff)
**Identifikasjon av deler og funksjon**
**[Qin Pot hovedenhet]**
1. Veggholder (fester Qin Pot hovedenheten til en krok på veggen)
2. Av/På-bryter (åpner og lukker innsuging)
3. Beskyttelsesenhet for innsugingskilde (forhindrer kontaminasjon av rør dersom væske renner ut)
4. Boks
5. Lokk
6. Lokk-lås (fester locket til boksen)
7. Adapter-holder (fester Lineren til boksen)
8. Boks-lokk (forsegling stenger adapterholderen på den siden som ikke brukes)
9. Pakning (forsegling stenger åpningen mellom lokk og boks)
10. Rør-forbindelse* (forbinder innsugingskilde og Qin Pot hovedenhet) *Selges separate
11. Frakoblings-knotter (brukes ved fjerning av lokk)
12. Belgrør (gir innsugingstrykk til lokket)
13. Rør for innsugingskilde (gir sug til hovedenheten)

**[Qin Pot Liner]**
14. Adapter (forbinder innsugingsrør)
15. Adapterlokk (forhindrer at avfallsvæsken renner tilbake)
16. Sjekk-ventil (forhindrer avfallsvæske å plutselig skyte ut)
17. Solidifiserende stoff (solidifiserer avfallsvæske)* kun CDQ10-G

## DA Brugsvejledning

**Advarsler**
1. Genbrug aldrig indebeholderen. Ved genbrug forringes ydelsen.
2. Anvend aldrig enheden til at opsuge organiske opløsningsmidler som f.eks. alkohol.
3. I tilfælde af, at indebeholderen er revnet eller er gået itu under brug, bør cylinderens låg ikke åbnes og indebeholderen ikke efterlades i utildækket stand. Bortskaf produktet øjeblikkeligt i henhold de lokale hygiejne- og affaldsprocedurer.
4. Dette produkt bør ikke benyttes før der er modtaget oplæring i brugen.

**Forholdsregler**
1. Anvend aldrig dette produkt hvis nogen som helst skader kan observeres på hoveddelen eller indebeholderen.
2. Sæt indebeholderens adapterdæksel godt fast på adapteren efter endt brug.
3. Vakuumsugetrykket overstiger aldrig sugekilden på væggen.
4. Fastgør hoveddelen forsvarligt til en krog på væggen.
5. Hvis der under anvendelse registreres noget unormalt, skal der øjeblikkeligt stoppes.
6. Indebeholderens tape må aldrig fjernes.
7. Stop sugningen før affaldsvæsken i indebeholderen når et niveau på 1000 mL.
8. Hvis sugning stopper på grund af aktivering af den overløbsstopper, der er indbygget i indebeholderen, bør enheden ikke efterlades i en sådan tilstand. Udskift straks indebeholderen med en ny og kassér den gamle.
9. Efter anvendelse skal indebeholderen behandles i henhold til gældende lokale procedurer vedr. hygiejne.
10. Bær altid beskyttelsesudstyr (gummihandsker, maske, beskyttelsesbriller, etc.).
11. Forsøg aldrig at adskille eller modificere dette produkt, undtagen dog ved vedligeholdelse.
12. Hoveddelen og indebeholderen bør aldrig steriliseres eller desinficeres.
13. Når hoveddelen skal bortskaffes, bør det ske i overensstemmelse med gældende lokale procedurer for hygiejne.
14. Forbered et rørsamlestykke som passer til den forbindende ende, med en ydre diameter på φ 6,5 mm til φ 8,5 mm.
15. Inden brug skal du kontrollere produktet og slangerne, for at se om der er nogen skader eller betydelig forringelse, og derefter bekræfte tilslutningen og driftsstatussen.
16. Der tillades kun enkelt sugning, IKKE parallel eller samtidig sugning ved brug af et enkelt udstyr til medicinsk gasrør.
17. Luk låget og sørg for at pakningen ikke stikker ud.
18. Hvis der ikke behøves sugning, skal du sørge for at dreje til-fra kontakten i urets retning for at slukke for den.
19. Må ikke anvendes som en pumpe til blodindsamling.
20. Anvend ikke urimelig stor kraft ved fjernelse af slanger.
21. Anmod en fagperson om reparation, hvis udstyret er i stykker, og anvend vores originale dele, når der udskiftes forbrugsmaterialer.
22. Brug ikke organiske opløsningsmidler som fx sprit ved rengøring.
23. For at bestemme sugetrykket skal du tage den kirurgiske procedure, operationsstedet, genstandens størrelse, patientens fysik og alder, brugerens erfaring og teknikker i betragtning.
24. Tilslut ikke nogen anden sugekilde end udstyret til medicinsk gasrør.
25. Udfør ikke sugning direkte på patienten med sugeslangen, men udfør altid sugning via sugeslangen med det passende spidsredskab.
26. Rapporter venligst enhver alvorlig hændelse relateret til enheden, som er sket, til producenten og den kompetente myndighed i den medlemsstat, hvor du bor.

**Ydelse**
Spildvæskebeholderens kapacitet: 1000 mL
**Anbefalet sugeudgang**
Terminalens mindste gennemstrømning: ≥ 40 L/min (0˚C, 1 atm)
Sugetryk: -40 kPa til -60 kPa
**Anbefalet sugeslange på patientsiden**
Indre diameter: Ikke mindre end 6 mm
Længde: Mindre end 3 m
**Sådan foretages opbevaring eller installation**
1. Opbevar eller installer på et tørt sted, væk fra vand.
2. Opbevar eller installer på et sted, hvor der ikke er nogen risiko eller negative påvirkninger.
3. Vær omhyggelig med produktets stabile tilstand såsom hældning, vibration og påvirkning.
4. Opbevar eller installer ikke produktet ved siden af kemisk medicin eller på et sted, hvor der muligvis kan udvikles gas.
5. Opbevaringsforhold
   Omgivelsestemperatur: -5~40°C Relativ luftfugtighed : 10~95%
   Anvendelsesforhold
   Omgivelsestemperatur: 5~40°C Relativ luftfugtighed: 20~90%

**Produktnummer**
Qin Pot hoveddel: CQR10-X-EU
X står for det begyndelsesbogstav for hoveddelens farve: grøn (Green) eller blå (Blue).
Indebeholder: CQD10-H-EU (uden størkningsmiddel, CQD10-G-EU (med størkningsmiddel)
**Delenes identifikation og anvendelse**
**[Qin Pot hoveddel]**
1. Vægbeslag (fastgør Qin Pot hoveddelen til en krog på væggen)
2. Til-fra kontakt (åbner og lukker sugning)
3. Beskyttelses-enhed for sugeudgang (forhindrer tilsmudsningen af røret pga. lækkende spildvæske)
4. Cylinder
5. Låg
6. Lågets lukker (lukker låget fast på cylinderen)
7. Adapterholder (fastgør indebeholderen til cylinderen)
8. Cylinderhætte (lukker adapterholderen på den side, der ikke anvendes, helt lufttæt)
9. Tætningsring (lukker, så der bliver helt lufttæt mellem låget og cylinderen)
10. Rørsamlestykke* (forbinder sugeudgangen og Qin Pot-hoveddelen) *Sælges separate
11. Aftagningsknapper (anvendes når låget skal fjernes)
12. Bælgrør (indleder sugetrykket til låget)
13. Sugeudgangsrør (indleder sugning til hoveddelen)

**[Qin Pot indebeholder]**
14. Adapter (forbinder sugeslangen)
15. Adapterhætte (forhindrer spildvæsken i at løbe tilbage)
16. Kontrolventil (forhindrer spildvæsken i pludseligt at sprøjte ud)
17. Størkningsmiddel (størkner spildvæsken) *kun CQD10-G

## FI Käyttöohje

**Varoitukset**
1. Älä koskaan käytä Lineria uudelleen. Uudelleenkäyttö saattaa heikentää laitteen tehoa.
2. Älä käytä laitetta orgaanisten liuottimien kuten alkoholin imemiseen.
3. Jos huomaat Linerin pussin olevan rikki käytön aikana, älä avaa säiliön kantta tai altista Lineria. Hävitä tuote välittömästi paikallisten hygienia- ja jätteenkäsittelymääräysten mukaisesti.
4. Älä käytä tätä tuotetta ennen asianmukaisen opetuksen saamista.

**Varotoimenpiteet**
1. Älä koskaan käytä tätä tuotetta, jos havaitset päälaitteen tai Linerin olevan rikki.
2. Käytön jälkeen aseta Linerin adaptorin korkki tiukasti paikalleen adaptorin päälle.
3. Imupaine ei koskaan ylitä seinällä olevan imulähteen tehoa.
4. Asenna päälaite varmasti seinällä olevaan koukkuun.
5. Jos havaitset käytön aikana jotain tavallisesta poikkeavaa, lopeta käyttö välittömästi.
6. Älä koskaan poista Linerin teippiä.
7. Lopeta imu ennen kuin jätenesteen Linerissa ylittää 1000 mL rajan.
8. Jos imu keskeytyy Linerin sisään rakennetun ylivuotoestosysteemin käynnistyttyä, älä jätä laitetta siihen. Vaihda heti Liner uuteen ja hävitä vanha.
9. Noudata paikallisia hygieniamääräyksiä Linerin käytön jälkeen.
10. Käytä aina suojavarusteita (kumihanskoja, naamaria, suojalaseja jne.).
11. Älä koskaan hajota tai muunna tätä tuotetta muuten kuin huollon yhteydessä.
12. Älä koskaan sterilisoi tai desinfioi päälaitetta tai Lineria.
13. Noudata paikallisia hygieniamääräyksiä hävittäessäsi päälaitetta.
14. Valmista putkiliitin, joka sovittaa liitinpään ulkoiseen halkaisijaan φ 6,5 mm - φ 8,5 mm.
15. Tarkista tuote ja putket ennen käyttöä vaurioiden tai merkittävän rappeutumisen varalta ja tarkista sitten liitäntä ja toimintatila.
16. Vain yksi imu, EI rinnakkaista tai samanaikaista imua, sallitaan yhtä sairaalakaasuputkistoa käytettäessä.
17. Sulje kansi äläkä anna tiivisteen työntyä esiin.
18. Jos imua ei tarvita, poista se käytöstä kääntämällä On-Off-vipua myötäpäivään.
19. Älä käytä aspiraattorina veren keräämiseen.
20. Älä käytä liikaa voimaa, kun irrotat putkia.
21. Pyydä asiantuntijaa korjaamaan rikkoutunut laite ja käytä aitoja osia, kun vaihdat kulutustarvikkeita.
22. Älä käytä puhdistukseen orgaanisia liuottimia, kuten alkoholia.
23. Imupaineen määrittämisessä on otettava huomioon kirurginen toimenpide, leikkausalue, kohteen koko, potilaan fysiikka ja ikä, käyttäjän kokemus ja menetelmät.
24. Älä kytke mihinkään muuhun imulähteeseen kuin sairaalakaasuputkistolaitteistoon.
25. Älä kohdista imua suoraan potilaaseen imuputkella, vaan tee imu aina imuputken ja asianmukaisen kärkityökalun kautta.
26. Ilmoita kaikista tapahtuneista laitteeseen liittyvistä vakavista vaaratilanteista valmistajalle ja sen jäsenvaltion toimivaltaiselle viranomaiselle, jossa asut.

**Toiminta**
Jätenestesäiliön tilavuus: 1000 mL
**Suositeltu imulähteen teho**
Kärjen minimaalinen virtausnopeus: ≥ 40 L/min (0˚C, 1 atm)
Imupaine: -40 kPa - -60 kPa
**Suositeltu potilaan puoleinen imuputki:**
Sisäinen halkaisija: Ei alle 6 mm
Pituus: alle 3 m
**Säilytys ja asennus**
1. Säilytä tai asenna kuivaan paikkaan pois veden läheltä.
2. Säilytä tai asenna paikkaan, jossa ei ole vaaraa tai haitallisia vaikutteita.
3. Huolehdi siitä, että laitteen tila on vakaa (esim. kallistuminen, värinä ja isku).
4. Älä säilytä tai asenna tuotetta kemiallisen lääkkeen viereen tai paikkaan, jossa saattaa syntyä kaasua.
5. Säilytysolosuhteet
   Ympäristön lämpötila: -5 – 40 °C Suhteellinen kosteus: 10–95 %
   Käyttöolosuhteet
   Ympäristön lämpötila: 5 – 40 °C Suhteellinen kosteus: 20–90 %

**Tuotenumero**
Qin Pot -päälaite: CQR10-X-EU
X merkitsee päälaitteen värin ensimmäisiä kirjainta: Green tai Blue
Liner: CQD10-H-EU (ilman sidonta-ainetta), CQD-10-G-EU (sidonta-aineen kanssa)
**Laitteen osat ja toiminnot**
**[Qin Pot -päälaite]**
1. Seinäpidike (kiinnittää Qin Pot -päälaitteen seinällä olevaan koukkuun)
2. On-Off -vipu (avaa ja sulkee imun)
3. Imulähteen suojaosa (estää putken kontaminaation, jos jätenestettä pääsee valumaan ulos)
4. Säiliö
5. Kansi
6. Kannen lukko (kiinnittää kannen säiliöön)
7. Adaptorin pidike (kiinnittää Linerin säiliöön)
8. Säiliön korkki (sulkee adaptorin pidikkeen käyttämättömältä puolelta)
9. Tiiviste (Sulkee kannen ja säiliön välisen aukon)
10. Putkiliitin* (liittää imulähteen Qin Pot -päälaitteeseen) * Myydään erikseen
11. Irrotusnupit (käytetään kantta poistaessa)
12. Paljeputki (kohdistaa painetta kanteen)
13. Imulähteen putki (kohdistaa painetta päälaitteeseen)

**[Qin Pot Liner]**
14. Adaptori (liittää imuputken)
15. Adaptorin korkki (estää jätenesteen takaisinvalumisen)
16. Vastaventtiili (estää jätenesteen yhtäkkisen räiskymisen)
17. Sidonta-aine (kiinteyttää jätenestettä) *vain CQD10-G

## PT Instruções de utilização

**Avisos**
1. Jamais reutilize o Liner. Caso reutilizar, a capacidade poderá diminuir.
2. Não utilize a unidade para sugar solventes orgânicos, tais como o álcool.
3. Caso descubra que o saco de sucção do Liner rasgou ou estourou durante a utilização do instrumento, não abra a tampa da lata, nem exponha o Liner. Descarte o produto imediatamente, de acordo com os procedimentos locais de higiene e disposição de lixo.
4. Não utilizar este produto sem ter recebido a formação adequada.

**Precauções**
1. Jamais utilize este produto se for observado algum dano no corpo principal ou o Liner.
2. Coloque firmemente a tampa do adaptador do Liner sobre o adaptador após a utilização.
3. A pressão de sucção nunca excederá a capacidade da fonte de sucção na parede.
4. Monte firmemente o corpo principal num gancho na parede.
5. Se sentir qualquer anormalidade durante a utilização, interrompa a utilização imediatamente.
6. Jamais remova a fita do Liner.
7. Interrompa a sucção antes que os fluidos residuais alcancem o nível de 1000 mL.
8. Se a sucção for interrompida devido à acção do interruptor de transbordamento embutido na tampa do Liner, não deixe a unidade nessas condições. Substitua imediatamente o Liner por um novo e descarte o velho.
9. Limpe o Liner após a utilização de acordo com os procedimentos locais de higiene.
10. Vista sempre material de protecção (luvas de borracha, máscara, óculos de protecção, etc.)
11. Jamais desmonte ou modifique este produto, a não ser para fins de manutenção.
12. Jamais esterilize ou desinfecte o corpo principal e o Liner.
13. Ao descartar o corpo principal, faça-o de acordo com os procedimentos locais de higiene.
14. Prepare um tubo conector que se adapte ao terminal de conexão com diâmetro externo φ 6,5 mm a φ 8,5 mm.
15. Antes de utilizar, verifique o produto e os tubos para ver se há alguns danos ou deterioração significativa, depois, confirme o estado da ligação e do funcionamento.
16. Só será permitida sução simples, NÃO sucção paralela ou simultânea, utilizando equipamentos de tubagem simples para gás medicinal.
17. Feche a tampa e não deixe a embalagem ficar saliente para fora.
18. Se não for necessária sucção, certifique-se de que gira a alavanca de Ligar/Desligar no sentido dos ponteiros do relógio, para desligar.
19. Não utilize como aspirador para recolha de sangue.
20. Não utilize força excessiva quando remover os tubos.
21. Se o dispositivo avariar, procure a ajuda de um especialista e utilize as nossas peças genuínas quando mudar os consumíveis.
22. Não utilize solventes orgânicos, como álcool, quando limpar.
23. Para decidir a pressão de sucção, deve ter em conta o procedimento cirúrgico, o local cirúrgico, a dimensão do objeto, o estado de saúde física e a idade do paciente, a experiência e técnicas do utilizador.
24. Não ligue a qualquer outra fonte de sucção, além do equipamento de tubagem de gás medicinal.
25. Não aplique sucção diretamente no paciente com o tubo de sucção, realize a sucção sempre através do tubo de sucção com a ferramenta com uma ponta adequada.
26. Relate ao fabricante e à autoridade competente do Estado-membro em que reside quaisquer incidentes graves que tenham ocorrido relacionados com o dispositivo.

**Desempenho**
Capacidade do reservatório de fluidos residuais: 1.000 mL.
**Capacidade de fonte de sucção recomendada**
Índice de fluxo mínimo do terminal: ≥ 40 L/min (0 ˚C, 1 atm)
Pressão de sucção: -40 kPa a -60 kPa
**Tubo de sucção recomendado para o lado do paciente:**
Diâmetro interno: não inferior a de 6 mm
Comprimento: inferior a 3 m
**Como armazenar ou instalar**
1. Armazene ou instale num local seco, afastado da água.
2. Armazene ou instale num local onde não há riscos nem influências adversas.
3. Tenha o cuidado de manter o produto em condições estáveis, como locais onde não sofra inclinação, vibração e impacto.
4. Não armazene nem instale o produto junto de um medicamento químico ou num local onde podem ser gerados gases.
5. Condições de armazenamento
   Temperatura ambiente: -5~40°C Humidade relativa: 10~95%
   Condições de utilização
   Temperatura ambiente: 5~40°C Humidade relativa: 20~90%

**Número do produto**
Corpo principal do Qin Pot: CQR10-X-EU
X representa a letra inicial da cor do corpo principal em inglês: G (verde) ou B (azul)
Liner: CQD10-H-EU (sem agente solidificante), CQD10-G-EU (com agente solidificante)
**Identificação e função das partes**
**[Corpo principal do Qin Pot]**
1. Suporte para pendurar na parede (segura o corpo principal do Qin Pot a um gancho na parede)
2. Alavanca ligar/desligar (abre e fecha a sucção)
3. Unidade de protecção da fonte de sucção (evita a contaminação do cano devida ao vazamento de fluidos residuais)
4. Lata
5. Tampa
6. Tranca da tampa (segura a tampa à lata)
7. Suporte do adaptador (segura o Liner à lata)
8. Protector da lata (sela o suporte do adaptador no lado em que não está a ser usado)
9. Empacotamento (sela a fenda entre a tampa e a lata)
10. Conector do cano* (conecta a fonte de sucção ao corpo principal do Qin Pot) * Vendido separadamente.
11. Saliência de destacamento (usada quando for remover a tampa)
12. Tubo soprador (introduz pressão à tampa)
13. Tubo da fonte de sucção (introduz sucção ao corpo principal)

**[Qin Pot Liner]**
14. Adaptador (conecta o tubo de sucção)
15. Protector do adaptador (evita fluxo inverso dos fluidos residuais)
16. Válvula de controle (evita que os fluidos residuais sejam esguichados repentinamente)
17. Agente solidificante (solidifica os fluidos residuais) *somente CQD10-G

## KO 사용방법 및 주의사항

**경고**
1. 본 제품은 1회용 의료기기입니다
2. 알코올 등의 유기용제 흡입에 사용하지 말아 주십시오.
3. 본 제품의 사용 중에 흡입 라이너백이 찢기거나 손상된 경우 용기의 뚜껑을 열거나 라이너를 대기 중에 노출시키지 말아 주십시오. 즉시 본 제품을 위생&폐기처분규정에 따라 적절하게 폐기하여 주시기 바랍니다.
4. 충분한 교육을 받은 후에 본 제품을 사용하여 주십시오.

**주의점**
1. 본체 또는 라이너가 육안으로 보이는 손상을 입었을 경우 본 제품을 사용하지 말아 주시기 바랍니다.
2. 사용 후에는 라이너의 어댑터 캡을 어댑터에 올바르게 고정하여 주십시오.
3. 진공압은 벽의 흡입원의 최대가용성능을 초과해서는 안됩니다.
4. 벽의 고리에 본체를 단단히 고정하여 주십시오.
5. 사용 중에 이상을 느끼실 경우 즉각 사용을 중지하여 주십시오.
6. 라이너 테이프를 떼어내지 마십시오.
7. 라이너에 담긴 폐액이 1000mL가 되기 전에 흡입을 중지하여 주십시오.
8. 라이너 내부의 넘침방지기가 작동하여 흡입이 중지될 경우, 장비를 그대로 방치하지 말아 주십시오. 즉시 라이너를 새 것으로 교체하고 헌 라이너를 폐기하여 주시기 바랍니다.
9. 사용한 라이너는 위생규정에 따라 처리하여 주십시오.
10. 상시 보호장비를 착용하여 주십시오. (고무장갑, 마스크, 고글 등)
11. 정비 이외의 목적으로 본 제품을 분해하거나 개량하지 말아 주십시오.
12. 본체 및 라이너를 멸균 또는 살균하지 말아 주십시오.
13. 본체 폐기 시에는 위생규정에 따라 폐기하여 주십시오.
14. 외부지름이 φ 6.5mm ~ φ 8.5mm인 연결단과 접속 가능한 파이프 커넥터를 준비하여 주십시오.
15. 사용하기 전에 제품 및 튜브를 점검하여 손상이나 심각한 불량이 없는지 살펴본 다음, 연결 및 작동 상태를 확인하십시오.
16. 단일 의료 가스 파이프라인 장비를 사용하는 단일 흡입만 허용되고, 병렬 또는 동시 흡입은 허용되지 않습니다.
17. 패킹이 돌출되지 않도록 주의하면서 덮개를 닫으십시오.
18. 흡입이 필요하지 않으면, 반드시 온오프 레버를 시계 방향으로 돌려 고십시오.
19. 혈액 수집용 흡입기로 사용하지 마십시오.
20. 튜브를 제거할 때 과도한 힘을 가하지 마십시오.
21. 장치가 고장나면 전문가에게 수리를 요청하고, 소모품을 교체할 때는 당사의 순정 부품을 사용하십시오.
22. 청소할 때 알코올과 같은 유기 용제를 사용하지 마십시오.
23. 흡입 압력을 결정하려면 수술 절차, 수술 장소, 대상 크기, 환자의 체격 및 나이, 사용자의 경험 및 기술 역량을 고려해야 합니다.
24. 의료 가스 파이프 장비가 아닌 다른 흡입구에 연결하지 마십시오.
25. 흡입 튜브가 있는 환자에게 직접 흡입을 시도하지 마십시오. 항상 적절한 팁 툴이 있는 흡입 튜브를 통해 흡입을 수행하십시오.
26. 장치와 관련하여 심각한 사고가 발생한 경우, 제조사 및 사용자가 거주하는 국가의 관할 당국에 보고하십시오.

**성능**
폐기용액 저수용량: 1000 mL
**흡입원의 권장 가용성능**
단말의 최소유량: ≥40L/min (0˚C, 1 atm)
흡입압력: -40 kPa ~ -60 kPa
**환자측 흡입 튜브의 권장사양**
내부지름: 6mm 이상
길이: 3m 미만
**보관 또는 설치 방법**
1. 물에서 멀리 떨어진 건조한 장소에 보관하거나 설치하십시오.
2. 위험 또는 유해 영향이 없는 장소에 보관하거나 설치하십시오.
3. 기울어짐, 진동, 충격 등이 없도록 제품의 안정적인 조건에 유의하십시오.
4. 화학적 의약품 근처 또는 가스가 생성될 수 있는 장소에 보관하거나 설치하지 마십시오.
5. 보관 조건
   주위 온도: -5~40℃ 상대 습도: 10~95%
   사용 조건
   주위 온도: 5~40℃ 상대 습도: 20~90%

**제품번호**
Qin Pot 본체: CQR10-X-EU
X란에는 본체 색깔의 첫 글자가 들어갑니다. 초록(Green), 파랑(Blue).
라이너: CQD10-H-EU(응고제 비포함), CQD10-G-EU(응고제 포함)
**각 부품의 명칭 및 기능**
**[Qin Pot 본체]**
1. 벽걸이 홀더 (Qin Pot 본체를 벽의 고리에 고정)
2. 온오프 레버 (흡입 개시/정지)
3. 흡입원 보호장치 (폐액 누출로 파이프가 오염되는 것을 방지)
4. 용기
5. 뚜껑
6. 뚜껑 잠금쇠 (뚜껑을 용기에 고정)
7. 어댑터 홀더 (라이너를 용기에 고정)
8. 용기 캡 (어댑터 홀더를 미사용 측면에 밀봉)
9. 패킹 (뚜껑과 용기 사이의 틈새를 밀봉)
10. 파이프 커넥터* (흡입원과 Qin Pot 본체를 연결) *별매
11. 분리용 노브 (뚜껑 분리 시 사용)
12. 벨로우즈 튜브 (흡입압력을 뚜껑으로 도입)
13. 흡입원 튜브 (흡입압력을 본체로 도입)

**[Qin Pot 라이너]**
14. 어댑터 (흡입 튜브 연결)
15. 어댑터 캡 (폐액 역류 방지)
16. 체크 밸브 (폐액의 갑작스런 분출을 방지)
17. 응고제 (폐액 응고) *CQD10-G만 가능

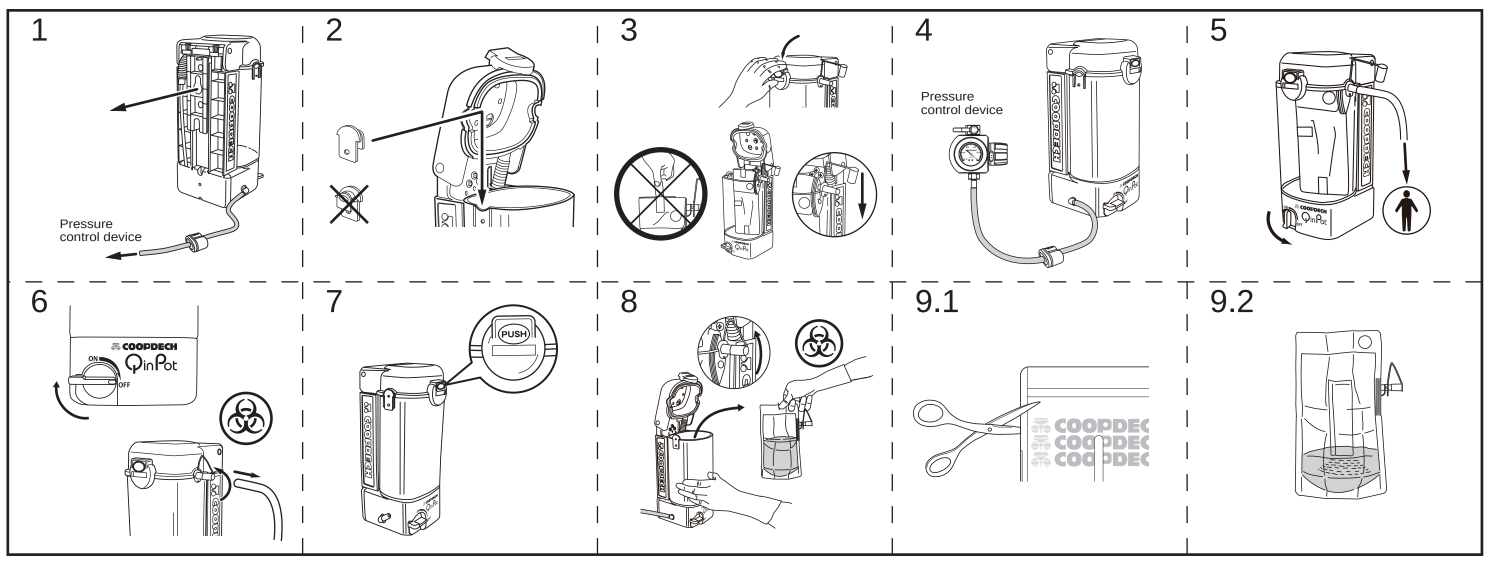


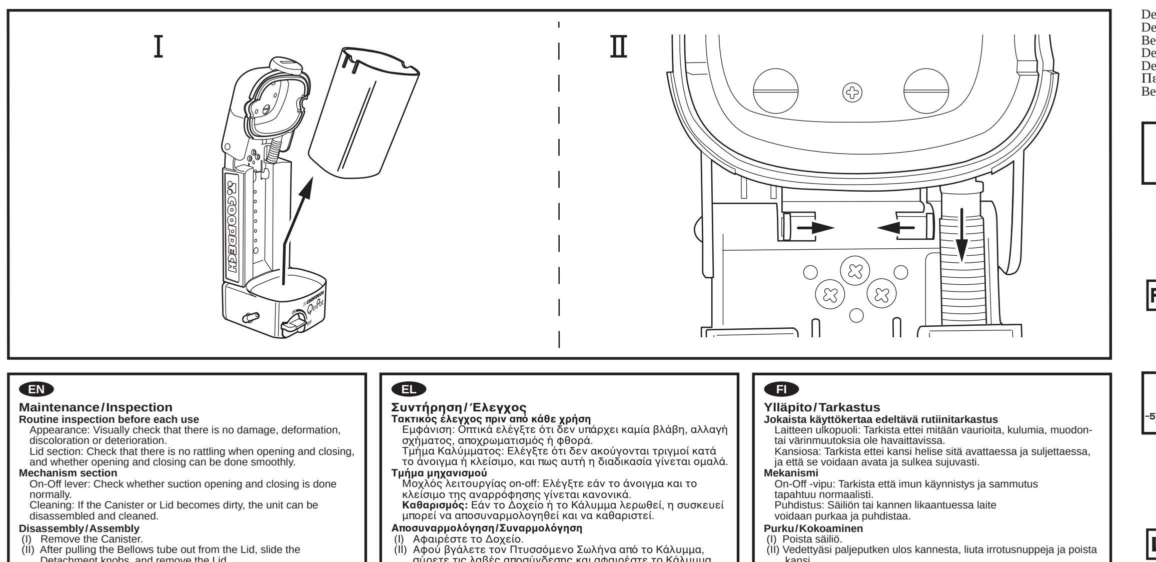


## EN How to use

**[Set up of Qin Pot Main body]**
1. Connect the (3)suction source protecting unit to the (13)suction source tube. Suction pressure control device such as regulator (sold separately) must be connected on the tip of suction source tube. Confirm the connection status and mount the (1) wall hanging holder securely onto a hook on the wall. After that, connect the suction source.

**[Preparation for suction]**
2. Set the (8)Canister cap on the (7)Adaptor holder, on the side where the Liner will not be set.
3. Set the Liner (14)Adaptor on the (7)Adaptor holder of the (4)Canister.
4. Be sure to check the pressure unit of the suction pressure control device such as regulator, and then set the suction pressure.
5. Connect the patient-side suction tube to the (14) Adaptor, turn the (2) On-Off lever 90˚ counterclockwise, and proceed with suction.

**[When suction is finished]**
6. Stop the suction by turning the (2) On-Off lever 90°in the clockwise direction, and remove the patient-side suction tube.
7. Fit the (15) Adaptor cap securely onto the (14) Adaptor, and minimize suction pressure of the suction pressure adjustment device. Then, open the (5) Lid by pressing the push part of the (6) Lid lock.
8. Lift up the (14)Adaptor, remove it from the (7)Adaptor holder, and while holding down the (4)Canister with your hand, lift up and remove the Liner.

**[Discard of the waste fluid]**
(Liner without solidifying agent)
9.1. It is possible to discharge fluid when using the Liner without solidifying agent. Be careful not to spatter the waste fluid when cutting the Liner, and dispose the waste fluid in accordance with local hygiene procedure.
(Liner with solidifying agent)
9.2. The (17)Solidifying agent is contained in a water-soluble bag. After confirming that the waste fluid has completely solidified, throw away the Liner in accordance with local hygiene procedure.

## FR Comment utiliser ce produit

**[Montage du corps du Qin Pot]**
1. Raccorder le dispositif de protection de la source d'aspiration (3) au tube de source d'aspiration (13). Le dispositif de contrôle de la pression d'aspiration, tel que le régulateur (vendu séparément), doit être raccordé à la pointe du tube de source d'aspiration. Vérifier l'état du raccordement et fixer solidement le support mural (1) sur un crochet dans le mur. Ensuite, raccorder la source d'aspiration.

**[Préparation à l'aspiration]**
2. Installer le bouchon de l'absorbeur (8) sur le support d'adaptateur (7) du côté où le Liner ne sera pas placé.
3. Installer l'adaptateur (14) du Liner sur le support d'adaptateur (7) de la boîte (4).
4. Veiller à vérifier l'unité de pression du dispositif de contrôle de la pression d'aspiration tel que le régulateur, puis régler la pression d'aspiration.
5. Raccorder le tube d'aspiration du côté du patient à l'adaptateur (14), tourner le levier marche/arrêt (2) de 90˚ dans le sens inverse des aiguilles d'une montre et commencer l'aspiration.

**[A la fin de l'aspiration]**
6. Interrompre l'aspiration en tournant le (2) levier marche/arrêt à 90° dans le sens des aiguilles d'une montre, et retirer le tube d'aspiration du côté du patient.
7. Fixer solidement le (15) bouchon de l'adaptateur à (14) l'adaptateur, et réduire la pression d'aspiration du dispositif de réglage de la plage de pression d'aspiration. Puis, soulever le (5) couvercle en appuyant sur la pièce de poussée du (6) verrou du couvercle.
8. Soulever l'adaptateur (14), le détacher du support d'adaptateur (7) et, tout en maintenant l'absorbeur (4) en place d'une main, soulever et retirer le Liner.

**[Mise au déchets du liquide récupéré]**
(Liner sans agent solidificateur)
9.1. Il est possible d'évacuer le fluide lors de l'utilisation du liner sans agent solidificateur. Veiller à ne pas éclabousser le fluide usagé lors de la coupe du Liner, et éliminer le fluide usagé conformément aux procédures d'hygiène locales.
(Liner avec agent solidificateur)
9.2. L'agent solidificateur (17) est contenu dans un sac soluble dans l'eau. Après avoir vérifié que le liquide récupéré s'est complètement solidifié, jeter le Liner en conformité avec les procédures locales d'hygiène.

## DE Gebrauchsanleitung

**[Aufstellung des Qin-Pod Hauptgerätes]**
1. Schließen Sie den (3) Saugmotorschutz an den (13) Saugmotorschlauch an. Eine Saugdruck-Steuervorrichtung, wie z. B. ein Regler (getrennt erhältlich), muss an die Spitze des Saugquellenschlauchs angeschlossen werden. Bestätigen Sie den Verbindungsstatus, und befestigen Sie die (1) Wandhalterung sicher an einem Haken an der Wand. Schließen Sie danach die Saugquelle an.

**[Vorbereitung der Absaugung]**
2. Den (8) Kanisterdeckel auf der nicht benutzten Seite der (7) Adapterhalterung anbringen.
3. Den (14) Einsatzadapter auf die (7) Adapterhalterung des (4) Kanisters aufsetzen.
4. Überprüfen Sie unbedingt die Druckeinheit der Saugdruck-Steuervorrichtung, wie z. B. eines Reglers, und stellen Sie dann den Saugdruck ein.
5. Den Absaugschlauch patientenseitig an den (14) Adapter anschließen, den (2) Ein-Aus Schalter um 90˚ entgegen dem Uhrzeigersinn drehen und mit dem Absaugvorgang fortfahren.

**[Nach der Absaugung]**
6. Stoppen Sie die Absaugung, indem Sie den (2) Ein-Aus-Schalter um 90° im Uhrzeigersinn drehen, und entfernen Sie den patientenseitigen Absaugschlauch.
7. Setzen Sie den (15) Adapterdeckel fest auf den (14) Adapter, und minimieren Sie den Saugdruck der Saugdruck-Einstellvorrichtung. Öffnen Sie dann den (5) Deckel, indem Sie auf den Druckteil des (6) Deckelverschlusses drücken.
8. Den (14) Adapter anheben und so von der (7) Adapterhalterung entfernen und, während Sie den (4) Kanister mit der Hand herunterdrücken, den Einsatz durch Herausheben entfernen.

**[Entsorgung der abgesaugten Flüssigkeit]**
(Einsatz ohne Erstarrungsmittel)
9.1. Wenn Sie den Einsatz ohne Erstarrungsmittel verwenden, ist es möglich, Flüssigkeit abzulassen. Achten Sie beim Schneiden des Einsatzes darauf, keine Abfallflüssigkeit zu verspritzen, und entsorgen Sie die Abfallflüssigkeit im Einklang mit lokalen Hygieneverfahren.
(Schlauch mit Erstarrungsmittel)
9.2. Das (17) Erstarrungsmittel befindet sich in einer wasserlöslichen Tasche. Nachdem die abgesaugte Flüssigkeit vollständig erstarrtist, den Schlauch entsprechend der vor Ort geltenden Hygieneverfahren entsorgen.

## ES Modo de empleo

**[Instalación del Módulo Principal de Qin Pot]**
1. Conecte la (3) unidad de protección de la fuente de succión al (13) tubo de la fuente de succión. Se debe conectar un dispositivo de control de la presión de succión, como por ejemplo, un regulador (se vende por separado) al extremo del tubo de la fuente de succión. Confirme el estado de la conexión y monte firmemente el (1) soporte de pared en el gancho de la pared. A continuación, conecte la fuente de succión.

**[Preparativos para la succión]**
2. Coloque la (8) tapa del recipiente en el (7) soporte del adaptador del lado en el que no se va a colocar la bolsa de recogida.
3. Coloque el (14) adaptador de la bolsa de recogida en el (7) soporte del adaptador del (4) recipiente.
4. Asegúrese de comprobar la unidad de presión del dispositivo de control de la presión de succión, como por ejemplo, el regulador; y después ajuste la presión de succión.
5. Conecte el tubo de succión del extremo del paciente al adaptador (14), gire el (2) interruptor on-off 90º en el sentido contrario a las agujas del reloj y proceda con la succión.

**[Una vez terminada la succión]**
6. Detenga la succión girando el (2) interruptor on-off 90º en dirección horaria, y retire el tubo de succión del extremo del paciente.
7. Ajuste bien el (15) tapón del adaptador al (14) adaptador, y minimice la presión de succión del dispositivo de ajuste de la presión de succión. A continuación, abra la (5) tapa presionando el pulsador del (6) seguro de la tapa.
8. Levante el (14) adaptador, sáquelo del (7) soporte del adaptador, levante y extraiga la bolsa de recogida mientras sostiene hacia abajo con la mano el (4) recipiente.

**[Desecho de las sustancias de desecho]**
(Bolsa de recogida sin agente solidificador)
9.1. Se puede descargar líquido al usar la bolsa de recogida sin agente solidificador. Tenga cuidado de no salpicar el líquido de desecho al cortar la bolsa de recogida, y deseche el líquido de desecho en conformidad con el procedimiento de higiene local.
(Bolsa de recogida sin agente solidificador)
9.2. El (17) agente solidificador se encuentra en una bolsa que es soluble en agua. Deshágase de la bolsa de recogida de acuerdo con las normas higiénicas locales, una vez que se haya comprobado que todas las sustancias de desecho se han solidificado.

## IT Istruzioni per l'uso

**[Messa a punto del corpo centrale del Qin Pot]**
1. Collegare l'unità di protezione dell'aspiratore (3) al tubo dell'unità di aspirazione (13). Alla punta del tubo dell'unità di aspirazione deve essere collegato un dispositivo di controllo della potenza di aspirazione, ad esempio un regolatore (in vendita separatamente). Verificare lo stato del collegamento e montare saldamente il sostegno a muro (1) su un gancio sul muro. Dopodiché, collegare l'unità di aspirazione.

**[Preparativi precedenti l'aspirazione]**
2. Porre il cappuccio del contenitore (8) sul supporto dell'adattatore (7), sul lato in cui il sacchetto non verrà installato.
3. Porre l'adattatore (14) sul supporto dell'adattatore (7) del contenitore (4).
4. Accertarsi di controllare l'unità di pressione del dispositivo di controllo della pressione di aspirazione, ad esempio del regolatore, quindi impostare la pressione di aspirazione.
5. Connettere il tubo aspiratore (lato del paziente) all'adattatore (14), ruotare di 90˚ in senso antiorario l'interruttore Acceso/Spento (2), e procedere con l'aspirazione .

**[Quando l'aspirazione è completata]**
6. Terminare l'aspirazione ruotando di 90° in senso orario l'interruttore acceso/spento (2), quindi rimuovere il tubo aspirante (dal lato del paziente).
7. Applicare saldamente il cappuccio adattatore (15) sull'adattatore (14), e ridurre al minimo la potenza aspirante del dispositivo di regolazione della potenza aspirante. Quindi, aprire il coperchio (5) premendo sulla zona di spinta della sicura del coperchio (6).
8. Sollevare l'adattatore (14) rimuovendolo dal supporto dell'adattatore (7), e, tenendo fermo il contenitore (4) con una mano, sollevare verso l'alto ed estrarre il sacchetto

**[Eliminazione dei liquidi di scarto]**
(Sacchetto senza agenti solidificanti)
9.1. È possibile scaricare il liquido quando si utilizza il sacchetto senza agenti solidificanti. Fare attenzione a non far schizzare il liquido di scarto quando si taglia il sacchetto, e smaltire il liquido di scarto in conformità alle normative locali sull'igiene.
(Sacchetto con agenti solidificanti)
9.2. L'agente solidificante (18) è contenuto in un sacchetto idrosolubile. Una volta che si è sicuri che i liquidi si siano solidificati completamente, eliminare il sacchetto in osservanza alle leggi locali sull'igiene.

## EL Οδηγίες χρήσης

**[Εγκατάσταση του κυρίως σώματος του Qin Pot]**
1. Συνδέστε τη μονάδα προστασίας της πηγής αναρρόφησης (3) στον σωλήνα πηγής αναρρόφησης (13). Πρέπει να συνδεθεί μια διάταξη ελέγχου πίεσης αναρρόφησης, όπως ένας ρυθμιστής (πωλείται ξεχωριστά) στην άκρη του σωλήνα της πηγής αναρρόφησης. Επιβεβαιώστε την κατάσταση σύνδεσης και στερεώστε την υποδοχή ανάρτησης (1) με ασφάλεια στο επιτοίχιο άγκιστρο. Μετά, συνδέστε την πηγή αναρρόφησης.

**[Προετοιμασία για αναρρόφηση]**
2. Τοποθετήστε το καπάκι του Δοχείου (8) επί της Υποδοχής Προσαρμογέα (7), στην αντίθετη πλευρά από αυτή που θα τοποθετηθεί ο Σάκος Συλλογής.
3. Τοποθετήστε τον Προσαρμογέα (14) του Σάκου Συλλογής στην Υποδοχή Προσαρμογέα (7) του Δοχείου (4).
4. Βεβαιωθείτε να ελέγξετε τη μονάδα πίεσης της συσκευής ελέγχου πίεσης αναρρόφησης, όπως ένας ρυθμιστής, και μετά να ρυθμίσετε την πίεση αναρρόφησης.
5. Συνδέστε τον σωλήνα αναρρόφησης προς την πλευρά του ασθενούς με τον Προσαρμογέα (14), περιστρέψτε το Μοχλό λειτουργίας on-off (2) 90˚ αριστερόστροφα και συνεχίστε με την αναρρόφηση.

**[Όταν έχει τελείωση η αναρρόφηση]**
6. Σταματήστε την αναρρόφηση περιστρέφοντας τον μοχλό λειτουργίας on-off (2) κατά 90° δεξιόστροφα και αφαιρέστε τον σωλήνα αναρρόφησης προς την πλευρά του ασθενούς.
7. Προσαρμόστε το καπάκι προσαρμογέα (15) με ασφάλεια επάνω στον προσαρμογέα (14) και ελαχιστοποιήστε την πίεση αναρρόφησης της συσκευής ρύθμισης πίεσης αναρρόφησης. Μετά, ανοίξτε το καπάκι (5) πιέζοντας το πιεζόμενο μέρος της ασφάλισης καπακιού (6).
8. Σηκώστε τον Προσαρμογέα (14), απομακρύνετέ τον από την Υποδοχή Προσαρμογέα (7), και ενώ κρατάτε κάτω το Δοχείο (4) με το χέρι σας, σηκώστε και αφαιρέστε τον Σάκο Συλλογής.

**[Απόρριψη ρευστού απόβλητου]**
(Σάκος Συλλογής χωρίς σταθεροποιητικό παράγοντα)
9.1. Είναι δυνατόν να απορρίψετε υγρό στην περίπτωση που χρησιμοποιείτε τον Σάκο Συλλογής χωρίς σταθεροποιητικό παράγοντα. Προσέχετε να μην πεταχτεί υγρό απόβλητο όταν κόβετε τον Σάκο Συλλογής, και απορρίψτε το υγρό απόβλητο σύμφωνα με τους τοπικούς κανονισμούς υγιεινής.
(Σάκος Συλλογής με σταθεροποιητικό παράγοντα.)
9.2. Ο Σταθεροποιητικός παράγων (17) περιέχεται μέσα σε υδατοδιαλυτό σάκο. Αφού βεβαιωθείτε ότι το ρευστό απόβλητο έχει τελείως σταθεροποιηθεί, απορρίψετε τον Σάκο Συλλογής σύμφωνα με τους τοπικούς κανονισμούς υγιεινής.

## NL Hoe te gebruiken

**[Set-up van Qin Pot hoofdgedeelte]**
1. Sluit de afzuigbron-beschermingseenheid (3) aan op de afzuigbron-slang (13). De afzuigdruk-regelinrichting, zoals een regelaar (los verkrijgbaar), moet worden aangesloten op het uiteinde van de afzuigbron-slang. Controleer of alles stevig aangesloten is en bevestig de muur-ophang-houder (1) stevig aan een haak in de muur. Sluit daarna de afzuigbron aan.

**[Voorbereiding voor het afzuigen]**
2. Plaats de bus-kap (8) op de adapter-houder (7), aan de zijde waar de liner niet wordt bevestigd.
3. Bevestig de liner-adapter (14) op de adapter-houder (7) van de bus (4).
4. Denk eraan de drukeenheid van de afzuigdruk-regelinrichting, zoals een regelaar, te controleren en de afzuigdruk in te stellen.
5. Sluit de afzuigslang aan de patiëntzijde aan op de adapter (14), draai de aan-uit schakelaar (2) 90˚ tegen de klok in, en start het afzuigen.

**[Wanneer het afzuigen ten einde is]**
6. Stop het afzuigen door de aan-uit schakelaar (2) 90° met de klok mee te draaien en verwijder de afzuigslang aan de patiënt zijde.
7. Plaats de adapter-kap (15) stevig op de adapter (14) en minimaliseer de afzuigdruk van het afzuigdruk-regelapparaat. Open daarna het deksel (5) door op het drukgedeelte van het dekselslot (6) te duwen.
8. Til de adapter (14) op en verwijder deze van de adapter-houder (7), en terwijl u de bus (4) neerduwt met uw hand, kunt u de liner optillen en verwijderen.

**[Verwijderen van de afvalvloeistof]**
(Liner zonder stollings-agens)
9.1. Het is mogelijk om de vloeistof te verwijderen bij gebruik van de liner zonder stollings-agens. Pas op voor uitspattende afvalvloeistof bij het doorknippen van de liner, en verwijder de afvalvloeistof in overeenstemming met de lokale hygiënevoorschriften.
(Liner met stollings-agens)
9.2. Het stollings-agens (17) bevindt zich in een water-oplosbare zak. Na verificatie dat de afvalvloeistof volledig is gestold, kunt u de liner wegwerpen in overeenstemming met de lokale procedures m.b.t. hygiëne.

## SV Hur produkten skall användas

**[Installation av Qin Pot, huvudenheten]**
1. Anslut (3)sugkällans skyddsenhet till (13)sugkällans rör. Anordning för sugtrycksreglering såsom regulator (säljs separat) måste anslutas på sugkällans slangspets. Bekräfta anslutningsstatus och montera (1) vägghållaren ordentligt på en krok på väggen. Anslut därefter sugkällan.

**[Förberedelser för sugning]**
2. Placera behållarens förseglarhylsa (8) på adapterhållaren (7), på den sida där insatsen inte kommer att sättas.
3. Placera insatsens adapter (14) på behållarens (4) adapterhållare (7).
4. Var noga med att kontrollera tryckenheten på anordningen för sugtrycksreglering, såsom regulatorn, och ställ sedan in sugtrycket.
5. Fäst sugslangen på patientsidan till (14), adaptern, vrid (2) av och på reglaget 90˚ moturs. Du kan nu påbörja sugningen.

**[Vid avslutad sugning]**
6. Stoppa suget genom att vrida (2) On-Off-spaken 90° medurs och ta bort sugslangen på patientsidan.
7. Montera (15) adapterlocket säkert på (14) adaptern och minimera sugtrycket på anordningen för sugtrycksjustering. Öppna sedan (5) locket genom att trycka på tryckdelen av (6) lockets lås.
8. Lyft upp (14) adaptern, avlägsna den från (7) adapterhållaren och håll fast (4) behållaren med handen medan du lyfter upp insatsen.

**[Kassering av avfallsvätska]**
(Insats utan förtjockningsmedel)
9.1. Det är möjligt att avlägsna vätska när insatsen inte innehåller något förtjockningsmedel. Se till att inte spilla någon avfallsvätska när du klipper i insatsen och kassera avfallsvätskan i enlighet med lokala hygienföreskrifter.
(Insats med förtjockningsmedel)
9.2. Förtjockningsmedlet (17) förvaras i en vattenlöslig säck. Efter att du har konstaterat att avfallsvätskan stelnat fullkomligt, kassera insatsen enligt lokala föreskrifter för hygien.

## NO Bruk

**[Sammenstilling av Qin Pot Hovedenhet]**
1. Koble (3) sugekildens beskyttelsesenhet til (13) kilden til innsuging. Kontrollenheten for innsugingstrykk, for eksempel regulator (selges separat), må kobles til tuppen på kilden til innsuging. Bekreft tilkoblingsstatusen og fest (1) veggophengsholderen godt fast til en krok på veggen. Koble deretter til sugekilden.

**[Forberedelser til innsuging]**
2. Plasser (8) bokslokket på (7) adapterholderen, på siden hvor Lineren ikke vil være.
3. Plasser (14) adapter-lineren på (4) boksens (7) adapterholder.
4. Pass på å kontrollere trykkenheten for kontrollenheten for innsugingstrykk, så som regulator, og still deretter inn innsugingstrykket.
5. Fjern pasient-sidens innsugingsrør til (14) adapter, snu (2) Av/På-bryteren 90˚ mot klokken, og fortsett med innsuging.

**[Etter fullført innsuging]**
6. Stopp innsugingen ved å dreie (2) Av/På-bryteren 90° med klokken, og fjern pasientsidens innsugingsrør.
7. Sett (15) adapterlokket godt på (14) adapteren, og minimer sugetrykket på justeringsenheten for sugetrykk. Åpne deretter (5) lokket ved å trykke på skyvedelen av (6) lokket.
8. Løft opp (14) adapteren, fjern den fra (7) adapterholderen, og hold (4) boksen nede med hånden samtidig som Lineren løftes opp og fjernes.

**[Kast avfallsvæsken]**
(Liner uten solidifiserende stoff)
9.1. Det er mulig å fjerne væske når Lineren brukes uten solidifiserende middel. Vær forsiktig så du ikke spruter avfallsvæsken når Lineren skjæres, og kasser avfallsvæsken i samsvar med lokale hygieneregler.
(Liner med solidifiserende stoff)
9.2. Det (17) solidifiserende stoffet er oppbevart i en vannoppløselig pose. Etter å ha kontrollert at avfallsvannet er fullstendig solidifisert, kast Lineren i henhold til lokale hygieneprosedyrer.

## DA Anvendelse

**[Klargøring af Qin Pot hoveddelen]**
1. Tilslut (3)beskyttelses-enheden for sugeudgang til (13) sugeudgangsslangen. Udstyr til kontrol af sugetryk som fx en regulator (sælges separat) skal tilsluttes til spidsen af sugeudgangsslangen. Bekræft tilslutningsstatussen og sæt (1) vægbeslaget godt fast til en krog på væggen. Efter dette, skal du tilslutte sugeudgangen.

**[Forberedelse af sugning]**
2. Sæt (8) cylinderhætten på (7) adapterholderen, på den side hvor indebeholderen ikke vil blive indstillet.
3. Sæt indebeholderens (14) adapter på (7) adapterholderen på (4) cylinderen.
4. Sørg for at kontrollere trykenheden på udstyret til kontrol af sugetryk som fx en regulator, og indstil derefter sugetrykket.
5. Forbind sugeslangen på patientsiden til (14) adapteren og drej (2) til-fra kontakten 90˚ mod urets retning og forsæt med sugningen.

**[Når sugningen er færdig]**
6. Stoppen Sie die Absaugung, indem Sie den (2) Ein-Aus-Schalter um 90° im Uhrzeigersinn drehen, und entfernen Sie den patientenseitigen Absaugschlauch.
7. Setzen Sie den (15) Adapterdeckel fest auf den (14) Adapter, und minimieren Sie den Saugdruck der Saugdruck-Einstellvorrichtung. Öffnen Sie dann den (5) Deckel, indem Sie auf den Druckteil des (6) Deckelverschlusses drücken.
8. Løft (14) adapteren op, fjern den fra (7) adapterholderen og mens (4) cylinderen holdes nede med hånden, løftes indebeholderen op og fjernes.

**[Udtømning af spildvæske]**
(Indebeholder uden størkningsmiddel)
9.1. Det er muligt at udlede væske ved anvendelse af indebeholderen uden størkningsmiddel. Pas på ikke at sprøjte med spildvæsken, når du klipper indebeholderen, og bortskaf spildvæsken i overensstemmelse med lokal hygiejneprocedure.
(Indeholder med størkningsmiddel)
9.2. (17) Størkningsmidlet opbevares i en vandopløselig pose. Efter at have kontrolleret at spildvæsken er fuldstændigt størknet, skal indebeholderen bortskaffes i overensstemmelse med lokale hygiejneprocedurer.

## FI Laitteen käyttöohjeet

**[Qin Pot -päälaitteen asennus]**
1. Liitä imulähteen suojaosa (3) imulähteen putkeen (13). Imupaineen ohjauslaite, kuten paineensäädin (myydään erikseen), täytyy liittää imulähteen putken kärkeen. Tarkista liitännän tila ja kiinnitä seinäpidike (1) kunnolla seinällä olevaan koukkuun. Liitä sitten imulähde.

**[Imua edeltävät toimenpiteet]**
2. Aseta säiliön korkki (8) adaptorin pidikkeen (7) päälle, sille puolelle mihin Lineria ei kiinnitetä.
3. Aseta Linerin adaptori (14) säiliön (4) adaptorin pidikkeen (7) päälle.
4. Tarkista imupaineen ohjauslaitteen, kuten paineensäätimen, paineyksikkö ja aseta sitten imupaine.
5. Liitä potilaan puoleinen imuputki adaptoriin (14), käännä On-Off -vipua (2) 90˚ vastapäivään ja aloita imu.

**[Imun loputtua]**
6. Lopeta imu kääntämällä On-Off-vipua (2) 90° myötäpäivään ja irrota potilaan puoleinen imuputki.
7. Kiinnitä adaptorin korkki (15) kunnolla adaptoriin (14) ja minimoi imupaineen säätölaitteen imupaine. Avaa sitten kansi (5) painamalla kannen lukon (6) painettavaa osaa.
8. Nosta adaptori (14) ylös, irrota se adaptorin pidikkeestä (7) ja poista Liner nostaen, pitäen samalla säiliötä (4) alhaalla.

**[Jätenesteen poistaminen]**
(Liner ilman sidonta-ainetta)
9.1. Nesteen poistaminen on mahdollista käytettäessä Lineria ilman sidonta-ainetta. Älä roiskuta jätenestettä, kun leikkaat Lineria, ja hävitä jäteneste paikallisia hygieniamääräyksiä noudattaen.
(Liner sidonta-aineen kanssa)
9.2. Sidonta-aine (17) sijaitsee vesiliukoisessa pussissa. Tarkistettuasi että jäteneste on kokonaan kiinteytynyt, hävitä Liner paikallisia hygieniamääräyksiä noudattaen.

## PT Modo de utilização

**[Montagem do corpo principal do Qin Pot]**
1. Ligue a (3) unidade de proteção da fonte de sucção ao (13) tubo da fonte de sucção. O dispositivo de controlo da pressão de sucção, como o regulador (vendido separadamente), tem de estar ligado na ponta do tubo da fonte de sucção. Confirme o estado da sucção e monte o (1) suporte para pendurar na parede em segurança num gancho na parede. Depois disso, ligue a fonte de sucção.

**[Preparação para a sucção]**
2. Ponha o (8) protector da lata no (7) suporte do adaptador no lado onde não será instalado o Liner.
3. Ponha o (14) adaptador do Liner no (7) suporte do adaptador da (4) lata.
4. Certifique-se de que verifica a unidade de pressão do dispositivo de controlo da pressão de sucção, como o regulador, e então defina a pressão de sucção.
5. Ligue o tubo de sucção do lado do paciente ao (14) adaptador e torça a (2) alavanca ligar/desligar 90˚ em sentido anti-horário, e prossiga com a sucção.

**[Quando finalizar a sucção]**
6. Pare a sucção rodando a (2) Alavanca ligar/desligar 90° na direção dos ponteiros do relógio, e retire o tubo de sucção do lado do paciente.
7. Encaixe o (15) Protetor do adaptador em segurança no (14) Adaptador, e minimize a pressão de sucção do dispositivo de ajuste da pressão de sucção. Depois, abra a (5) Tampa pressionado a parte de pressão da (6) Tranca da tampa.
8. Levante o (14) adaptador, remova-o do (7) suporte do adaptador e, enquanto segura a (4) lata para baixo com a sua mão, erga e remova o Liner.

**[Descarte dos fluidos residuais]**
(Liner sem agente solidificante)
9.1. É possível descarregar fluido durante a utilização do Liner sem agente solidificante. Tenha cuidado para não salpicar o fluido residual quando cortar o Liner, e elimine o fluido residual de acordo com os procedimentos de higiene locais.
(Liner com agente solidificante)
9.2. O (17) agente solidificante está contido num saco solúvel em água. Após certificar-se de que os fluidos residuais se tenham solidificado completamente, descarte o Liner de acordo com os procedimentos locais de higiene.

## KO 사용 방법

**[Qin Pot 본체 세팅]**
1. (3) 흡입구 보호 장치를 (13) 흡입구 튜브에 연결합니다. 조절 장치(별도 판매) 등의 흡입 압력 제어 장치를 흡입구 튜브의 팁에 연결해야 합니다. 연결 상태를 확인하고 (1) 벽걸이 홀더를 벽면의 고리에 단단히 부착합니다. 그 다음, 흡입구를 연결합니다.

**[흡입 준비]**
2. 용기 캡(8)을 라이너가 설치되지 않는 측면의 어댑터 홀더(7)에 설치합니다.
3. 라이너를 용기(4)의 어댑터 홀더(7) 상의 어댑터(14)에 설치합니다.
4. 조절 장치 등의 흡입 압력 제어 장치에서 압력 단위를 확인한 다음, 흡입 압력을 설정합니다.
5. 환자측 흡입 튜브를 어댑터(14)에 연결하고, 온오프 레버(2)를 반시계 방향으로 90도 돌려 흡입을 진행합니다.

**[흡입 완료 후]**
6. (2) 온오프 레버를 시계 방향으로 90도 돌리고 환자측 권장 흡입 튜브를 제거하여 흡입을 중지합니다.
7. (15) 어댑터 캡을 (14) 어댑터에 단단하게 장착하고 흡입 압력 조절 장치의 흡입 압력을 최소화합니다. 그런 다음 (5) 덮개 잠금 장치의 누름 부분을 눌러 (6) 덮개를 엽니다.
8. 어댑터(14)를 들어올려 어댑터 홀더(7)에서 떼어낸 후, 용기(4)를 손에 든 채로 라이너를 들어올려 제거하여 주십시오.

**[폐액 폐기]**
(응고제 비포함 라이너)
9.1. 라이너에 경화제를 사용하지 않는 경우 액체를 배출할 수 있습니다. 라이너 절단 시 폐기 액체가 튀지 않도록 주의하고, 폐기 액체는 현지 위생 절차에 따라 폐기하십시오.
(응고제 포함 라이너)
9.2. (17) 경화제는 수용성 주머니에 들어 있습니다. 폐 유체가 완전히 경화된 것을 확인한 후에는 지역 위생 절차에 따라 라이너를 폐기하십시오.

## EN Maintenance/Inspection

**Routine inspection before each use**
Appearance: Visually check that there is no damage, deformation, discoloration or deterioration.
Lid section: Check that there is no rattling when opening and closing, and whether opening and closing can be done smoothly.
**Mechanism section**
On-Off lever: Check whether suction opening and closing is done normally.
Cleaning: If the Canister or Lid becomes dirty, the unit can be disassembled and cleaned.
**Disassembly/Assembly**
(I) Remove the Canister.
(II) After pulling the Bellows tube out from the Lid, slide the Detachment knobs, and remove the Lid.
(III) After cleaning, allow the parts to thoroughly drip dry, and then dry completely and naturally in the shade.
Assembly is done by reversing the procedure for disassembly.
After reassembly, confirm the function by Routine inspection.
*The service life of this product is 5 years.

## FR Maintenance/Inspection

**Inspection de routine avant chaque utilisation**
Aspect: Vérifier visuellement l'absence de dégât, déformation, décoloration ou détérioration.
Partie couvercle: Vérifier qu'il n'y a pas de bruit lors de l'ouverture ou de la fermeture et que l'ouverture et la fermeture se font facilement.
**Partie mécanisme**
Levier marche/arrêt: Vérifier que la mise en marche et l'arrêt de l'aspiration se déroulent normalement.
Nettoyage: Si la boîte ou le couvercle sont sales, l'appareil peut être démonté et nettoyé.
**Démontage/Remontage**
(I) Retirer l'absorbeur.
(II) Après avoir retiré le tube annelé du couvercle, faire glisser les boutons de séparation et retirer le couvercle.
(III) Après le nettoyage, égoutter les pièces et les laisser sécher complètement et naturellement à l'ombre.
Le remontage se fait dans le sens inverse du démontage.
Après le remontage, vérifier le bon fonctionnement par une inspection de routine.
*La durée de vie de ce produit est de 5 ans.

## DE Instandhaltung/Überprüfung

**Routineüberprüfung vor jedem Gebrauch**
Äußerer Eindruck: Prüfen Sie durch Inaugscheinnahme, ob keine Schäden, Deformationen, Verfärbungen oder Qualitätsverluste vorliegen.
Deckelbereich: Prüfen Sie, ob er beim Öffnen und Schließen klappert und ob sich der Deckel leicht öffnen und schließen lässt.
**Mechanismus**
Ein-Aus Hebel: Prüfen Sie, ob sich der Saugbehälter normal öffnen und schließen lässt.
Reinigung: Wenn Kanister oder Deckel verschmutzt sind, kann das Gerät zerlegt und gereinigt werden.
**Zerlegen/Montage**
(I) Kanister abnehmen.
(II) Nach dem Ablösen des Gebläseschlauches vom Deckel die Knöpfe zum Lösen verschieben und Deckel entfernen.
(III) Nach der Reinigung das Wasser gründlich von den Teilen herabtropfen lassen und sie dann ganz und von selbst im Schatten trocknen lassen.
Die Montage wird in der umgekehrten Reihenfolge wie die Zerlegung vorgenommen.
Nach erneutem Zusammenbau die Funktionen durch Routineinspektion prüfen.
*Die Lebensdauer dieses Gerätes beträgt 5 Jahre.

## ES Mantenimiento/Revisión

**Revisión rutinaria previa a cada uso**
Apariencia: Compruebe visualmente que no haya ningún daño, deformación, decoloración o deterioro.
Zona de la tapa: Compruebe que no haga ningún ruido extraño al abrir y cerrar y que se pueda abrir y cerrar suavemente.
**Sección mecánica**
Interruptor on-off: Compruebe que la apertura y cierre de la succión se efectúe con normalidad.
Limpieza: Si el recipiente o la tapa se ensucian, el aparato se puede desmontar y limpiarlo.
**Desmontaje/montaje**
(I) Quite el recipiente.
(II) Una vez que saque de la cubierta el tubo en fuelle, deslice las perillas de extracción y quite la tapa.
(III) Una vez limpiado, deje que las piezas se escurran por completo y deje que se seque completa y naturalmente a la sombra.
El montaje se realiza efectuando la operación de desmontaje en sentido inverso.
Una vez montado, compruebe el funcionamiento con una revisión rutinaria.
*La vida útil de este aparato es de 5 años.

## IT Manutenzione/Ispezione

**Ispezioni di routine precedenti l'utilizzo**
Aspetto: Controllare a vista eventuali danni, deformazioni, decolorazioni o deterioramenti.
Coperchi: Controllare che non siano allentati e che, allo stesso tempo, si chiudano e aprano facilmente.
**Parti meccaniche**
Interruttore Acceso/Spento: Controllare se l'aspirazione si avvia e si ferma normalmente.
Pulitura: Se il contenitore o il coperchio si sporcano, l'unità può essere smontata e pulita.
**Smontaggio/Assemblaggio**
(I) Rimuovere il contenitore.
(II) Dopo aver estratto dal coperchio il tubo a soffietto, far scorrere le manopole di separazione e rimuovere il coperchio.
(III) Dopo la pulizia, lasciare che tutte le parti si asciughino completamente all'ombra.
L'assemblaggio si effettua seguendo la procedura di smontaggio nell'ordine inverso.
Dopo il riassemblaggio, controllare il funzionamento effettuando un'ispezione di routine.
*Il periodo di vita stimato per il presente prodotto è di 5 anni.

## EL Συντήρηση/Έλεγχος

**Τακτικός έλεγχος πριν από κάθε χρήση**
Εμφάνιση: Οπτικά ελέγξτε ότι δεν υπάρχει καμία βλάβη, αλλαγή σχήματος, αποχρωματισμός ή φθορά.
Τμήμα Καλύμματος: Ελέγξτε ότι δεν ακούγονται τριγμοί κατά το άνοιγμα ή κλείσιμο, και πως αυτή η διαδικασία γίνεται ομαλά.
**Τμήμα μηχανισμού**
Μοχλός λειτουργίας on-off: Ελέγξτε εάν το άνοιγμα και το κλείσιμο της αναρρόφησης γίνεται κανονικά.
**Καθαρισμός:** Εάν το Δοχείο ή το Κάλυμμα λερωθεί, η συσκευή μπορεί να αποσυναρμολογηθεί και να καθαριστεί.
**Αποσυναρμολόγηση/Συναρμολόγηση**
(I) Αφαιρέστε το Δοχείο.
(II) Αφού βγάλετε τον Πτυσσόμενο Σωλήνα από το Κάλυμμα, σύρετε τις λαβές αποσύνδεσης και αφαιρέστε το Κάλυμμα.
(III) Μετά τον καθαρισμό, αφήστε τα εξαρτήματα να στραγγίξουν τελείως και κατόπιν να στεγνώσουν τελείως και φυσικά σε σκιερό μέρος.
Η συναρμολόγηση γίνεται αντιστρέφοντας τη διαδικασία της αποσυναρμολόγησης.
Μετά την επανασυναρμολόγηση, επιβεβαιώστε τη λειτουργία της συσκευής με τακτικό έλεγχο.
*Η διάρκεια παροχής συντήρησης του προϊόντος είναι 5 έτη.

## NL Onderhoud/Inspectie

**Routinematige inspectie voor elk gebruik**
Uiterlijk: controleer of er visueel geen beschadiging, vervorming, verkleuring, noch verslechtering waar te nemen is.
Deksel gedeelte: controleer of er zich geen geratel voordoet bij het openen en sluiten, en of het openen en sluiten zelf vlot verloopt.
**Mechanisme gedeelte**
Aan-uit schakelaar: controleer of het op druk zetten en het afzetten normaal gebeurt.
Schoonmaken: Wanneer de bus of het deksel vuil zijn, dient u het toestel te demonteren en schoon te maken.
**Demonteren/Monteren**
(I) Verwijder de bus.
(II) Na het losmaken van de blaasbalg-slang van het deksel, verschuift u de ontsluitknoppen en verwijdert u het deksel.
(III) Na het schoonmaken, dient u de onderdelen zorgvuldig droog te laten druipen. Laat ze daarna volledig en natuurlijk drogen in de schaduw.
Montage gebeurt in de omgekeerde volgorde van demontage.
Na hermontage dient u via een routinematige inspectie de werking van het toestel na te gaan.
*De levensduur van dit product is 5 jaar.

## SV Underhåll/inspektion

**Rutininspektion, bör göras före varje användning**
Visuell kontroll: kontrollera visuellt att Qin Pot inte har några skador, är missfärgad, deformerad eller på något annat sätt skadad.
Kontroll av lock: kontrollera att locket sluter tätt och inte rasslar då du öppnar eller stänger, samt att öppning och stängning kan ske utan problem.
**Kontroll av tryckmekanismen**
Av- och på-reglage: kontrollera att sugningen stängs och öppnas normalt.
Tvättning: om behållaren eller locket blir smutsigt kan enheten plockas isär och tvättas.
**Nedmontering samt montering**
(I) Avlägsna behållaren.
(II) Efter det att bälgröret har avlägsnats från locket, för ihop lockets låssprintar och avlägsna locket.
(III) Efter tvättningen, låt delarna dropptorka och sedan torka helt i skuggan.
Montering görs genom omvänd nedmontering.
Efter det att produkten monterats skall dess funktion kontrolleras genom att man utför en rutininspektion.
*Produktens beräknade livslängd är 5 år.

## NO Vedlikehold/Inspeksjon

**Rutineinspeksjon hver gang før bruk**
Utseende: Sjekk visuelt at det ikke forekommer skade, deformasjon, avfarging eller forringelse.
Lokkdel: Sjekk at det ikke forekommer skrangling under åpning og lukking, og at åpning og lukking kan gjøres lett og problemfritt.
**Mekanismedel**
Av/På-bryter: Sjekk om innsugingsåpning og lukking skjer normalt.
Rengjøring: Hvis boksen eller lokket blir skittent, kan enheten demonteres og rengjøres.
**Demontering/Montering**
(I) Fjern boksen
(II) Etter å ha dratt ut belgrøret fra lokket, skyv til side frakoplingsknottene og fjern lokket.
(III) Etter rengjøring, la delene renne av seg, og tørk dem så grundig uten direkte sollys.
Montering gjøres ved å reversere prosedyren for demontering.
Etter montering, sjekk funksjonsdyktigheten ved hjelp av Rutineinspeksjon.
*Levetiden på dette produktet er 5 år.

## DA Vedligeholdelse/Kontrol

**Rutinemæssig kontrol hver gang før anvendelse**
Ydre: Se efter, at der ikke er nogen skader, deformationer, misfarvning eller slid.
Låget: Kontroller, at der ikke høres nogen lyd når det åbnes og lukkes og om åbning og lukning kan foregå uden besvær.
**Mekanisme**
Til-fra kontakt: kontroller om påbegyndelsen og afslutningen af sugningen foregår normalt.
Rengøring: hvis cylinderen eller låget bliver beskidt, kan enheden demonteres og rengøres.
**Demontering/Montering**
(I) Fjern indebeholderen.
(II) Træk bælgrøret ud fra låget, skub aftagningsknapperne og fjern låget.
(III) Efter rengøring skal delene afdryppes og derefter tørre fuldstændigt og naturligt i skygge.
Monteringen foretages i omvendt rækkefølge af ovenstående procedure.
Efter genmonteringen skal der foretages rutinemæssig kontrol for at bekræfte funktionerne.
*Dette produkts levetid er 5 år.

## FI Ylläpito/Tarkastus

**Jokaista käyttökertaa edeltävä rutiinitarkastus**
Laitteen ulkopuoli: Tarkista ettei mitään vaurioita, kulumia, muodon- tai värinmuutoksia ole havaittavissa.
Kansiosa: Tarkista ettei kansi helise sitä avattaessa ja suljettaessa, ja että se voidaan avata ja sulkea sujuvasti.
**Mekanismi**
On-Off -vipu: Tarkista että imun käynnistys ja sammutus tapahtuu normaalisti.
Puhdistus: Säiliön tai kannen likaantuessa laite voidaan purkaa ja puhdistaa.
**Purku/Kokoaminen**
(I) Poista säiliö.
(II) Vedettyäsi paljeputken ulos kannesta, liuta irrotusnuppeja ja poista kansi.
(III) Puhdistamisen jälkeen anna osien kuivua kokonaan ja luonnollisesti varjossa.
Kokoaminen suoritetaan samoin kuin purku mutta vastakkaisessa järjestyksessä.
Jälleenkokoamisen jälkeen varmista laitteen toimivuus suorittamalla rutiinitarkastus.
*Tämän tuotteen käyttöikä on 5 vuotta.

## PT Manutenção/Inspecção

**Inspecção de rotina antes de cada utilização**
Aparência: Certifique-se visualmente de que não haja nenhum dano, deformação, descoloração ou deterioração.
Secção da tampa: Certifique-se de que não haja nenhum ruído ao abrir e fechar, e que a tampa possa ser aberta e fechada facilmente.
**Secção do mecanismo**
Alavanca ligar/desligar: Certifique-se de que a abertura e fechamento da sucção estejam ocorrendo normalmente.
Limpeza: Se a lata ou a tampa ficarem sujas, a unidade pode ser desmontada para a limpeza.
**Desmontagem/Montagem**
(I) Remova a lata
(II) Após ter retirado o tubo soprador da tampa, deslize as saliências de destacamento e remova a tampa.
(III) Após a limpeza, deixe as peças escorrerem completamente, e deixe secar naturalmente à sombra.
A montagem é feita utilizando-se o processo inverso ao da desmontagem.
Após a montagem, confirme o funcionamento através da inspecção de rotina.
* A vida útil deste produto é de 5 anos.

## KO 정비/점검

**사용 전 정기점검**
외관: 손상, 변형, 변색, 열화가 없는지 육안으로 검사합니다.
뚜껑부분: 개폐 시에 덜컥거리지는 않는지, 개폐가 원활하게 되는지를 확인합니다.
**메커니즘**
온오프 레버: 정상적으로 흡입 개시/정지가 이루어지는지 확인합니다.
소제: 용기 또는 뚜껑이 더러워지면 장비를 분해하여 소제하여 주십시오.
**분해/조립**
(I) 용기를 떼어냅니다.
(II) 벨로우즈 튜브를 뚜껑에서 뽑아낸 후, 분리용 노브를 미끄러뜨려 뚜껑을 분리합니다.
(III) 소제 후 각 부품을 그늘에 두어 자연적으로 완전히 마를 때까지 기다립니다.
조립은 분해 과정을 반대로 하시면 됩니다.
재조립을 마치면 정기점검으로 기능을 확인하여 주십시오.
*본 제품의 내용 연수은 5년입니다.

본 제품은 " 의료기기"입니다.
제조국:태국

## Description of Symbols

Description of Symbols / Description des symboles / Beschreibung der Symbole / Descripción de símbolos / Descrizione dei simboli / Περιγραφή συμβόλων / Beschrijving van de symbolen
Symbolbeskrivning / Symbolbeskrivelse / Beskrivelse af symbolerne / Merkkien merkitykset / Descrição dos símbolos / 기호의 설명

Fragile; handle with care / Fragile; manipuler avec précaution / Zerbrechlich: vorsichtig behandeln / Frágil; manipúlese con cuidado / Fragile; maneggiare con prudenza / Εύθραυστο; Χειρισμός με προσοχή / Breekbaar; behandel voorzichtig / Ömtålig; behandlas varsamt / Skjør: Behandles forsiktig / Skrøbelig; behandles med forsigtighed / Helposti särkyvä; käsitellään varoen / Frágil; manuseie com cuidado / 깨지기 쉬움; 취급주의

REF — Catalogue Number / Numéro du catalogue / Katalognummer / Número de catálogo / Numero di catalogo / Αριθμός καταλόγου / Catalogusnummer / Katalognummer / Katalognummer / Katalognummer / Luettelonumero / Número do catálogo / 카탈로그 번호

Temperature limitation / Températures limites d'utilisation et de conservation / Temperaturgrenze / Límites de temperatura / Sensibile a particolari temperature / Όριο θερμοκρασίας / Temperatuurlimiet / Temperaturrestriktion / Temperaturbegrensninger / Temperaturbegrænsning / Lämpötilarajoitus / Limites de temperatura / 온도 제한

40℃
-5℃

LOT — Lot Number / Numéro de lot / Losnummer / Número de lote / Numero di lotto / Αριθμός παρτίδας / Partijnummer / Partinummer / Lot-nummer / Lotnummer / Eränumero / Número do lote / 로트 번호

Avoid getting wet / Ne pas mouiller / Vor Nässe schützen / Evite que se moje / Non bagnare / Αποφεύγετε το βρέξιμο / Vermijd contact met vocht / Undvik fukt / Unngå fuktighet / Må ikke blive våd / Vältä kosteutta / Evite humidade / 젖지 않도록 주의할 것

Keep away from sunlight / Conserver à l'abri des rayons du soleil / Vor Sonnenlicht schützen / Manténgase apartado de la luz solar directa / Non esporre alla luce solare / Να φυλάσσεται μακρυά από το φως ηλίου / Houd buiten bereik van zonlicht / Bör skyddas från solljus / Holde borte fra sollys / Må ikke udsættes for sollys / Säilytä suojassa auringonvalolta / Mantenha longe da luz solar / 직사광선을 피할 것

EC REP — Authorized representative in the European community / Représentant autorisé dans la Communauté Européenne / Autorisierte Vertretung in Europa / Representante autorizado en la Comunidad Europea / Rappresentante autorizzato nella Comunità Europea / Εξουσιοδοτημένη αντιπροσώπευση στην Ευρωπαϊκή Κοινότητα / Geautoriseerde vertegenwoordiger in de Europese Unie / Auktoriserad av den Europeiska gemenskapen / Autorisert representant i EØS / Autoriseret repræsentant i EU / Valtuutettu edustaja Euroopan yhteisössä / Representante autorizado na Comunidade Europeia / 유럽 공동체의 정식 대표자

Do not reuse / Ne pas réutiliser / Nur einmal verwenden / No volver a usar / Non riutilizzare / Να μην επαναχρησιμοποιείται / Geen hergebruik / Får inte återanvändas / Må ikke gjenbrukes / Må ikke genanvendes / Älä käytä uudelleen / Não reutilize / 재사용하지 말 것

Manufacturer / Fabricant / Hersteller / Fabricante / Fabbricante / Κατασκευαστής / Fabrikant / Tillverkare / Produsent / Fabrikant / Valmistaja / Fabricante / 생산자

Biological Risks / Risques biologiques / Biologische Risiken / Riesgos Biológicos / Rischi biologici / Βιολογικοί κίνδυνοι / Biologische gevaren / Biologiska risker / Biologisk risiko / Biologiske risici / Biologiset riskit / Riscos biológicos / 생물학적 위험

Patient / Patient / Patient / Paciente / Paziente / Ασθενής / Patiënt / Patient / Pasient / Patient / Potilas / Paciente / 환자

Precautions / Précautions / Vorsichtsmasnahmen / Precaución / Precauzioni / Μέτρα Προφύλαξης / Voorzorgsmaatregelen / Försiktighetsåtgärder / Forhåndsregler / Forholdsregler / Vaaraselostus / Cuidados / 사용상의 주의

Expiration date / Date limite d'utilisation / Verfallsdatum / Fecha de caducidad / Data di scadenza / Ημερομηνία λήξης / Vervaldatum / Utgångsdatum / Utløpsdato / Udløbsdato / Viimeinen käyttöpäivä / Data de validade / 만료일

MD — Medical Device / Dispositif médical / Medizinisches Gerät / Dispositivo médico / Dispositivo medico / Ιατρική συσκευή / Medisch apparaat / Medicinsk utrustning / Medisinsk enhet / Medicinsk udstyr / Lääketieteellinen laite / Aparelho médico / 의학 기기

SN — Serial number / Numéro de série / Seriennummer / Número de serie / Numero di serie / Σειριακός αριθμός / Serienummer / Löpnummer / Serienumme / Løbenumme / Sarjanumero / Número de série / 일련 번호

Date of manufacture / Date de fabrication / Herstellungsdatum / Fecha de manufactura / Data di produzione / Ημερομηνία παραγωγής / Datum van fabricage / Tillverkningsdatum / Produksjonsdato / Fremstillingsdato / Valmistuspäivämäärä / Data de fabricação / 제조 일자

UDI — Unique device identifier / Identifiant unique du dispositif / Eindeutige Kennung des Geräts / Identificador único del dispositivo / Identificatore univoco del dispositivo / Μοναδικό αναγνωριστικό συσκευής / Unieke apparaatidentificatie / Unik identifiering av enheten / Unik enhetsidentifikasjon / Unik identifikation af enheden / Laitteen yksilöllinen tunnistaminen / Identificação única do dispositivo / 고유한 장치 식별

DAIKEN MEDICAL CO.,LTD
2-6-2 Ayumino, Izumi-city, Osaka 594-1157, Japan

EC REP MT Promedt Consulting GmbH
Ernst-Heckel-Straße 7, 66386 St. Ingbert, Germany